Le détenteur de cette copie ne sera pas informé en cas de modification
Diese Kopie wird bei Änderungen nicht berücksichtigt
The bearer of this copy will not be notified in case of changes

Ce document est la propriété de STOCKO CONTACT et ne peut être reproduit ou communiqué sans son accord écrit.
Für diese Unterlagen behalten wir uns alle Rechte vor.
All rights reserved in respect of this document.

Ce dessin ne peut être reproduit ni communiqué à des tiers sans notre accord, et reste notre propriété. Tout contrevenant s'expose à des poursuites.
Diese Zeichnung darf ohne unsere Genehmigung weder vervielfältigt, noch dritten Personen zugänglich gemacht werden und bleibt unser Eigentum. Zuwiderhandlung ist strafbar.

Toute erreur est à signaler de suite au B.E.
Zeichnungsunstimmigkeiten sind sofort der EW zu melden.

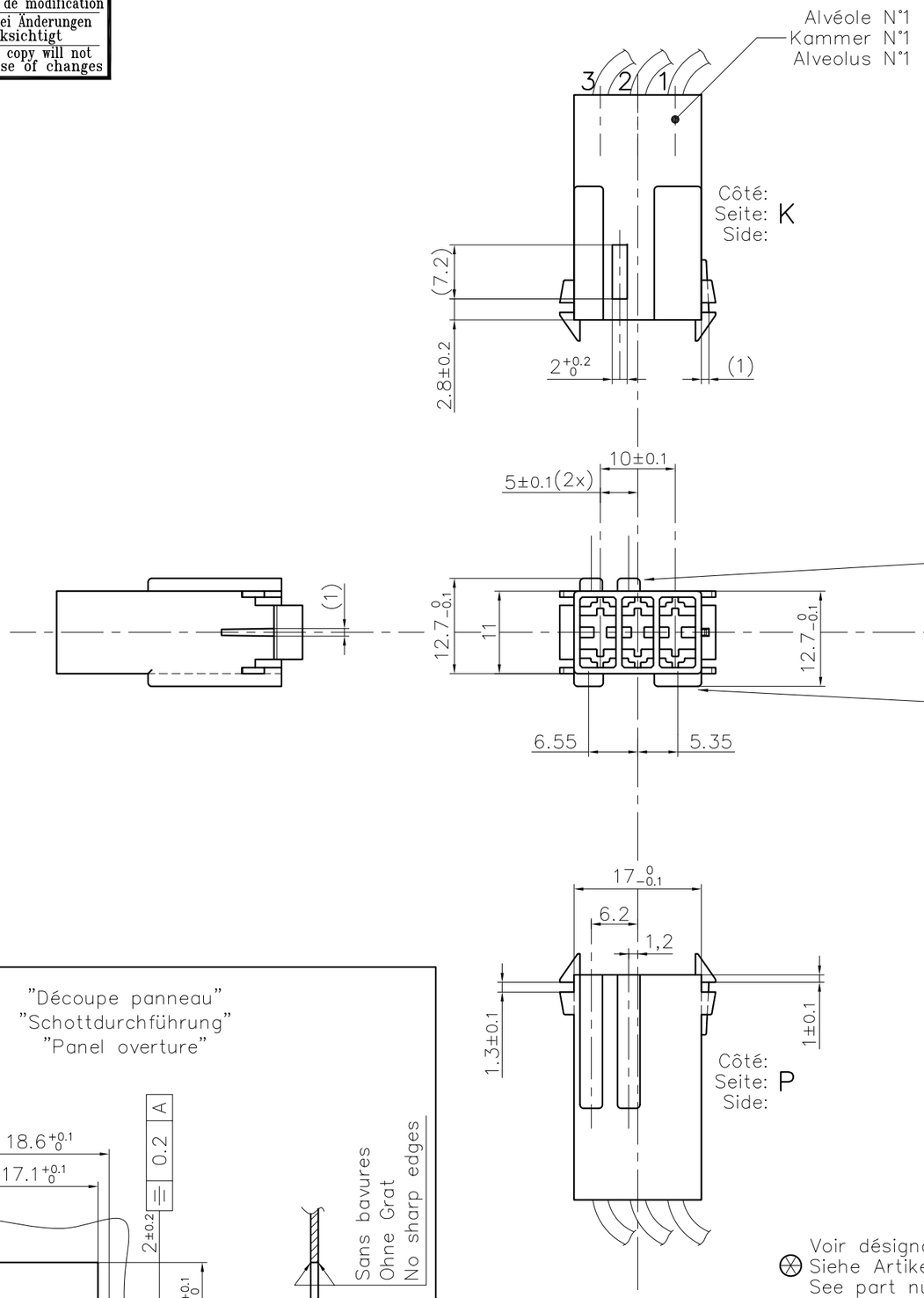

Pour languette (5x) :	DIN 6,3 x 0,8
Für Steckmesser (5x) :	RMB 7831.010 + 7831.011
For tab (5x) :	

Hauteur sertissage isolant: ~ 3 mm max (Diamètre isolant max: ~ 2.3 mm
Iso–Crimphöhe: ~ 3 mm max (Leiter Iso–Durchmesser Max: ~ 2.3 mm)
Iso–Crimping height: ~ 3 mm max (Iso–Diameter max: ~ 2.3 mm)

"Uniquement pour information! Pas de numérotation d'alvéole!"
"Nur zur Information! Keine Kammernummerierung!"
"Only for information! Not alveolus numerotation!"

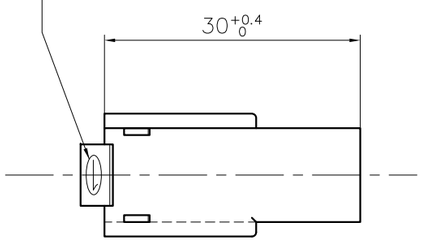

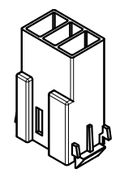

P= "Détrompeur" "Positionierung" "Positioning"

RAST 5

K= "Codage" "Kodierung" "Keying"

EH 798–003–025–960–G ⊗

- Matière/ Material IEC 60335–1
- Code couleur / Farbcode / Colour code
- Codification
- Nbre de voies / Polzahl / Nbr. of ways
- Désignation article / Artikelbezeichnung / Part number

"Découpe panneau"
"Schottdurchführung"
"Panel overture"

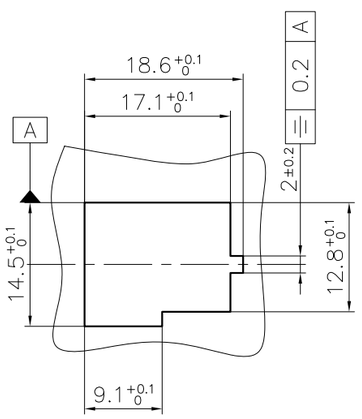

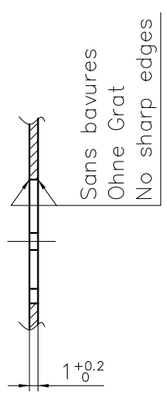

Sans bavures
Ohne Grat
No sharp edges

⊗ Voir désignation article
Siehe Artikelbezeichnung
See part number

	Matière: Material:	
UL	PA 6–V2	G⊗
UL	PA 6/6.6–V0	

PLAN CLIENT
KUNDENZEICHNUNG
CUSTOMER DRAWING

SFA

Destinataires Verteilung	
Service Abteilung	Nbre Anz.

Zeichnung
Dessin

Homologation / Zulassung / Approval = UL

Nr. N°	Änderung Modification	Datum Date	Name Nom	Gep. Vérif.
8	MISE A JOUR MATIERE + REFERENCE ARTICLE	07.03 2016	S.H.	
7	MISE A JOUR MATIÈRE "UL"	03.04 2014	S.H.	J.B.HI.
6	MISE A JOUR	24.06 2009	S.H.	J.B.HI.
5	Ajout EH 798–003–025–960 Matière PA 6/6.6–V0 Naturel Projet V09002	17.06 2009	R.F.	C.SI.
4	Complété texte "Pour information"	23.02 2009	R.F.	C.SI.
3	Rectifié numérotation alvéoles Ajouté texte "Pour information"	17.02 2009	R.F.	A.D.

Untol. Maße Cotes non tolérancées		zul. Abw. Tol. autoris. ±
> 0 bis/à 6		0.15
> 6 bis/à 30		0.3
> 30 bis/à 100		0.45
2006	Datum Date	Name Nom
Bearb. Exécut.	21.08	FLECKSTEIN
Gep. Vérif.	---	------
Gen. Approu.	22.08	J.B.HI.

Norm : ------
Normé :
Maßstab: Echelle : 2:1

Ersatz für : ------
Remplace :
Ersetzt durch : ------
Rempl. par :

Artikelbezeichnung / Désignation article
EH 798–003–025–960
EH 798–003–025–960–G

STOCKO®

Referenz–Nr. N° référence

Artikel–Nr. / N° article
1 2 3 4 5 6 7 8 9 10 11 12 13 14 15 16 17