Le détenteur de cette copie ne sera pas informé en cas de modification
Diese Kopie wird bei Änderungen nicht berücksichtigt
The bearer of this copy will not be notified in case of changes

Ce dessin ne peut être reproduit ni communiqué à des tiers sans notre accord, et reste notre propriété. Tout contrevenant s'expose à des poursuites.
Diese Zeichnung darf ohne unsere Genehmigung weder vervielfältigt, noch dritten Personen zugänglich gemacht werden und bleibt unser Eigentum. Zuwiderhandlung ist strafbar.

Toute erreur est à signaler de suite au B.E.
Zeichnungsunstimmigkeiten sind sofort der EW zu melden.

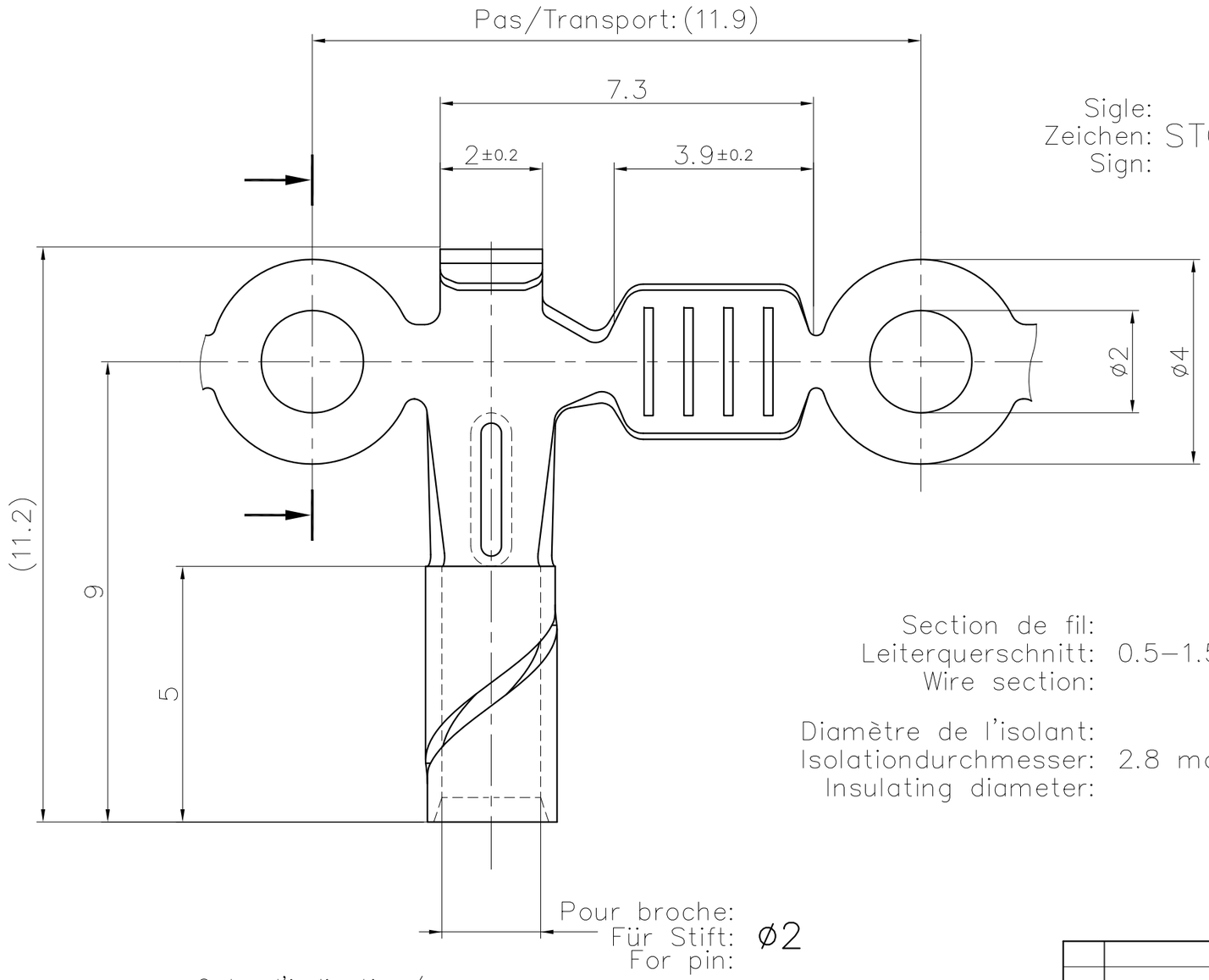

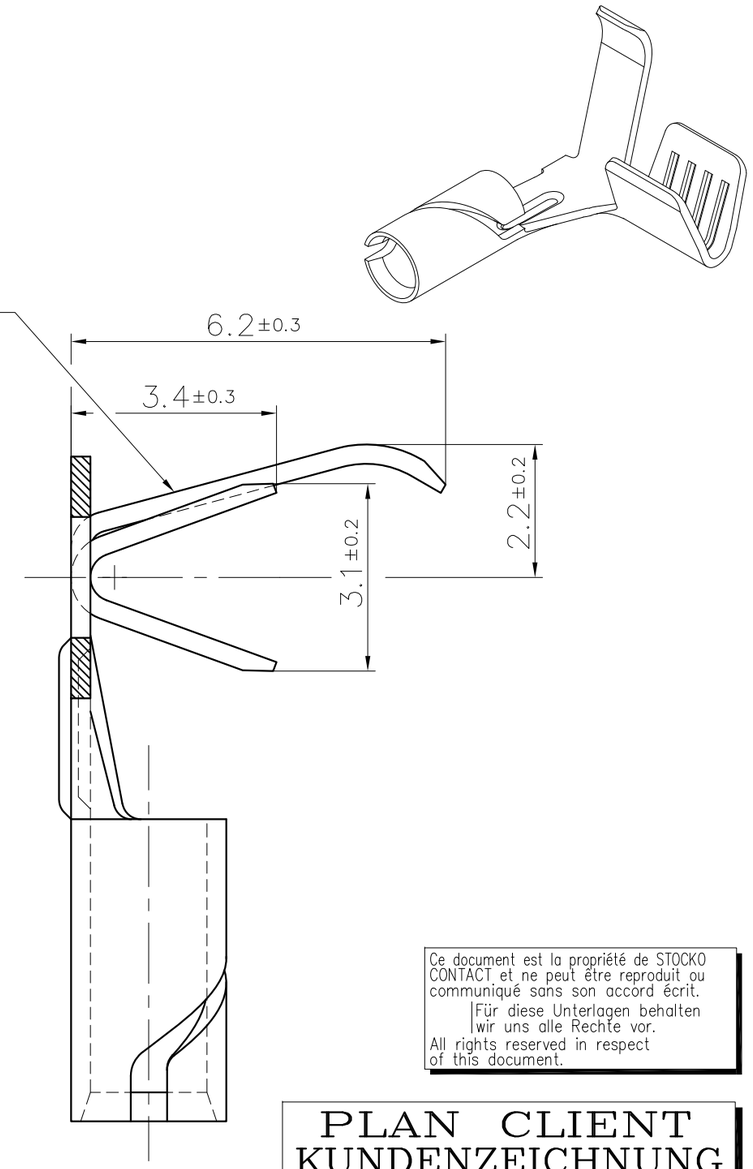

Sigle:
Zeichen: STOCKO
Sign:

Section de fil:
Leiterquerschnitt: 0.5–1.5 mm²
Wire section:

Diamètre de l'isolant:
Isolationdurchmesser: 2.8 max
Insulating diameter:

: Cote d'indication/
( ) : Maßangabe/
: Dimension indication

S = 0.32

Matière/Material	Revêtement/Veredlung/Finish
Acier/Stahl/Steel	Pré–Nickelé/Vorvernickelt/Nickel preplated

Ce document est la propriété de STOCKO CONTACT et ne peut être reproduit ou communiqué sans son accord écrit.
Für diese Unterlagen behalten wir uns alle Rechte vor.
All rights reserved in respect of this document.

PLAN CLIENT
KUNDENZEICHNUNG
CUSTOMER DRAWING

SFA

Destinataires Verteilung	
Service Abteilung	Nbre Anz.
~~SBM~~	1
~~SUK~~	1
~~HEL~~	1
~~SCC~~	1

Zeichnung
Dessin

Nr. N°	Änderung Modification	Datum Date	Name Nom	Gep. Vérif.
2	CREATION SUR CAO	24.03 2015	G.W.	

Untol. Maße Cotes non tolérancées	zul. Abw. Tol. autoris. ±
> 0 bis/à 6	0.15
> 6 bis/à 30	0.3
> 30 bis/à 100	0.45

2015	Datum Date	Name Nom
Bearb. Exécut.	24.03	GASPARD
Gep. Vérif.	---	-----
Gen. Approu.		

Norm : Norme : -----
Maßstab: Echelle : 10:1
Ersatz für : Remplace : Même N° du 02.09.1992
Ersetzt durch : Rempl. par : -----

Artikelbezeichnung / Désignation article
RBB 8069 R 1,9–1,5

STOCKO®

Referenz–Nr.
N° référence

Artikel–Nr. / N° article
1 2 3 4 — 5 6 7 — 8 9 10 — 11 12 13 — 14 15 16 17