Ce dessin ne peut être reproduit ni communiqué à des tiers sans notre accord, et reste notre propriété. Tout contrevenant s'expose à des poursuites.

Diese Zeichnung darf ohne unsere Genehmigung weder vervielfältigt, noch dritten Personen zugänglich gemacht werden und bleibt unser Eigentum. Zuwiderhandlung ist strafbar.

Toute erreur est à signaler de suite au B.E.
Zeichnungsunstimmigkeiten sind sofort der EW zu melden.

Le détenteur de cette copie ne sera pas informé en cas de modification
Diese Kopie wird bei Änderungen nicht berücksichtigt
The bearer of this copy will not be notified in case of changes

Ce document est la propriété de STOCKO CONTACT et ne peut être reproduit ou communiqué sans son accord écrit.
Für diese Unterlagen behalten wir uns alle Rechte vor.
All rights reserved in respect of this document.

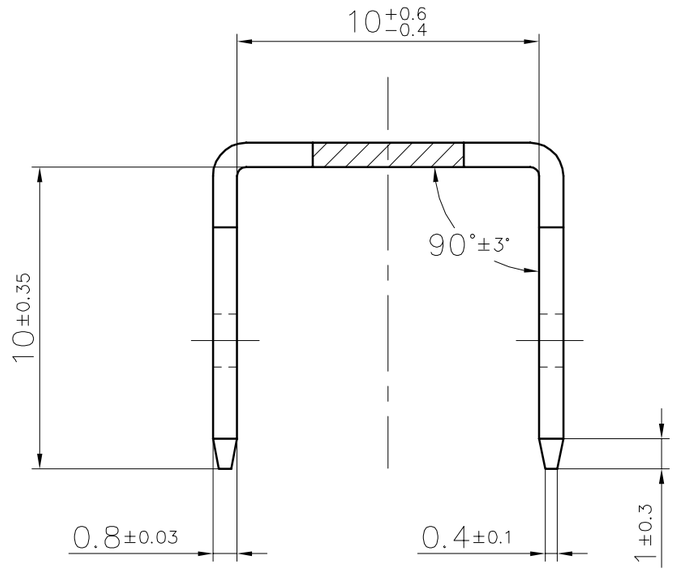

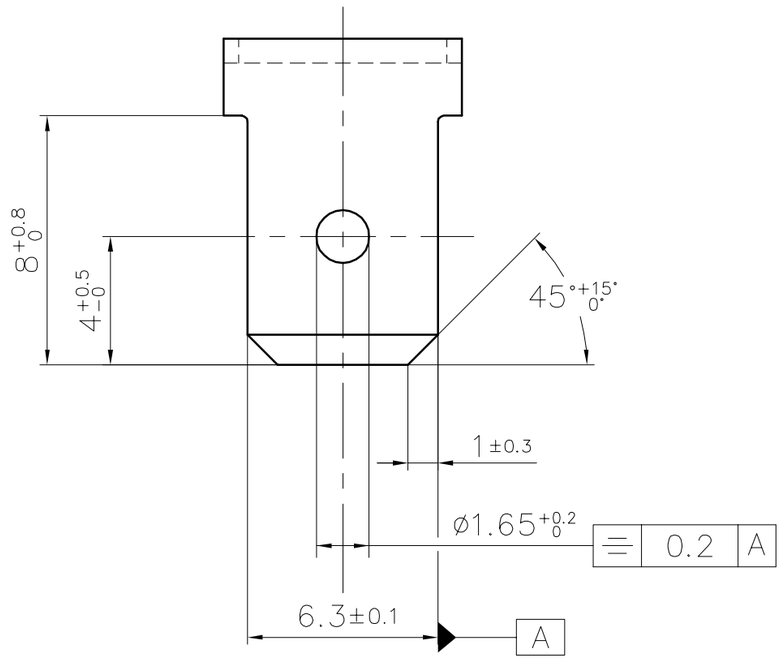

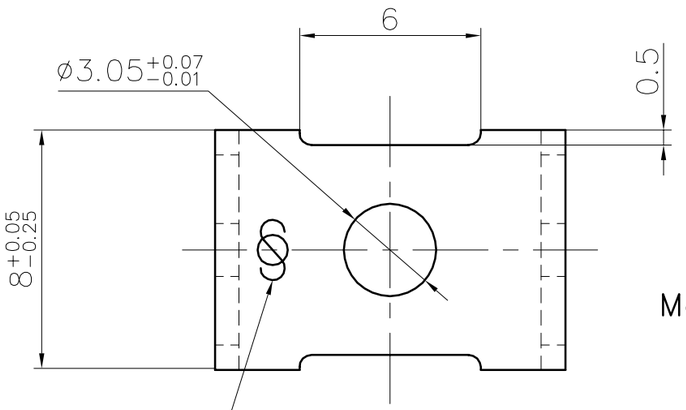

Zone d'enfichage selon: /
Steckbereich nach: / DIN 46244
Mating area according to:

PLAN CLIENT
KUNDENZEICHNUNG
CUSTOMER DRAWING

Sigle: /
Zeichen: / STOCKO
Sign:

SFA

Destinataires Verteilung	
Service Abteilung	Nbre Anz.
~~SBM~~	~~1~~
~~SUK~~	~~1~~
HEL	1
~~SCC~~	~~1~~

Zeichnung
Dessin

Matière/Material	Revêtement/Veredlung/Finish: Naturel/ Blank/ Unplated	Revêtement/Veredlung/Finish: Etamé/ Verzinnt/ Tin plated
Laiton/Messing/Brass	X	X
Acier/Stahl/Steel	–	X

Nr. N°	Änderung Modification	Datum Date	Name Nom	Gep. Vérif.
4	Mise à jour	06.03 2003	S.H.	

Untol. Maße Cotes non tolérancées	zul. Abw. Tol. autoris. ±
> 0 bis/à 6	0.15
> 6 bis/à 30	0.3
> 30 bis/à 100	0.45

2003	Datum Date	Name Nom
Bearb. Exécut.	05.03	HOLZSCHERER
Gep. Vérif.	---	— — — —

Norm : Norme : — — — — —
Maßstab: Echelle : 5:1
Ersatz für : Remplace : Plan du 11.10.96
Ersetzt durch : Rempl. par : — — — — —

Artikelbezeichnung / Désignation article
RM 6129.090 DSL 3–6,3

STOCKO®

Referenz–Nr. N° référence

Artikel–Nr. / N° article
1 2 3 4 — 5 6 7 — 8 9 10 — 11 12 13 — 14 15 16 17