Le détenteur de cette copie ne sera pas informé en cas de modification
Diese Kopie wird bei Änderungen nicht berücksichtigt
The bearer of this copy will not be notified in case of changes

Ce document est la propriété de STOCKO CONTACT et ne peut être reproduit ou communiqué sans son accord écrit.
Für diese Unterlagen behalten wir uns alle Rechte vor.
All rights reserved in respect of this document.

Ce dessin ne peut être reproduit ni communiqué à des tiers sans notre accord, et reste notre propriété. Tout contrevenant s'expose à des poursuites.
Diese Zeichnung darf ohne unsere Genehmigung weder vervielfältigt, noch dritten Personen zugänglich gemacht werden und bleibt unser Eigentum. Zuwiderhandlung ist strafbar.

Toute erreur est à signaler de suite au B.E.
Zeichnungsunstimmigkeiten sind sofort der EW zu melden.

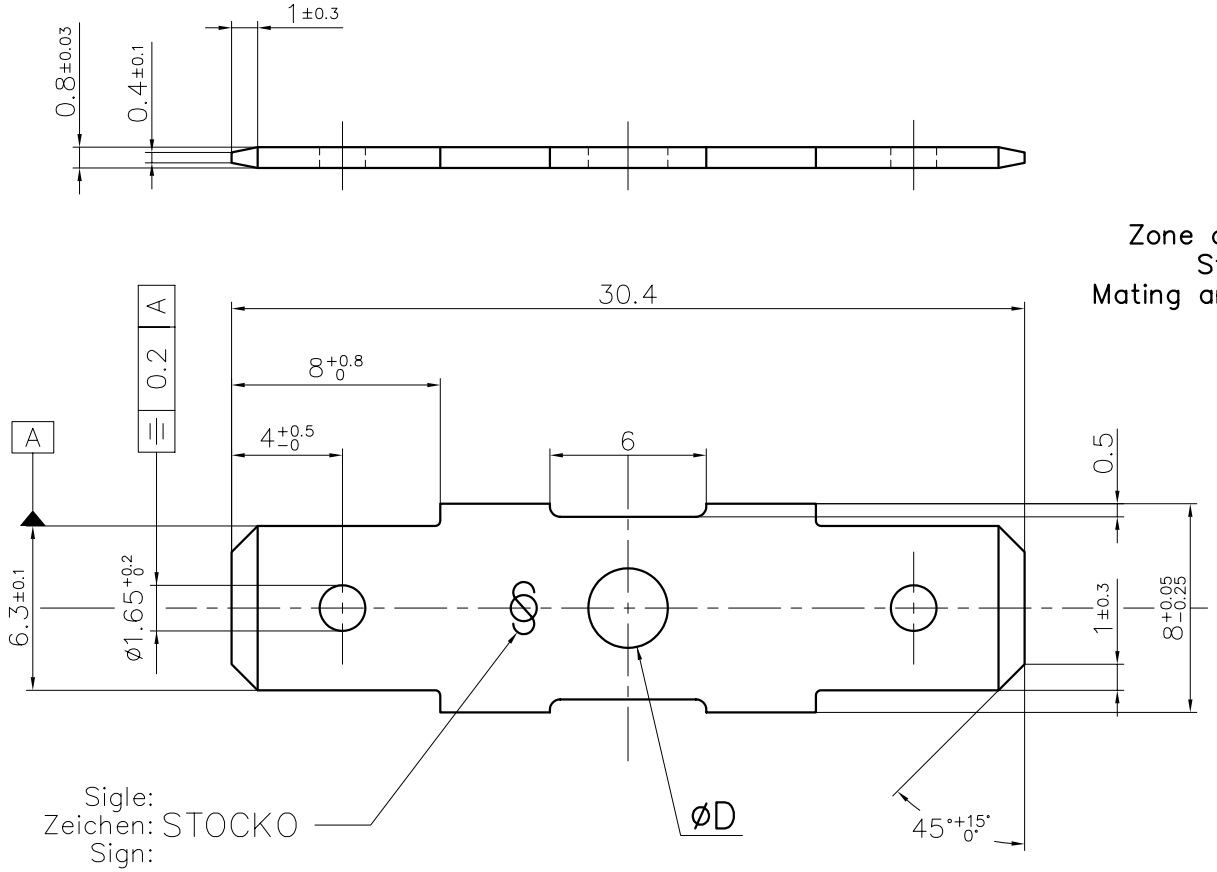

Zone d'enfichage selon:
Steckbereich nach: DIN 46244
Mating area according to:

PLAN CLIENT
KUNDENZEICHNUNG
CUSTOMER DRAWING

Désignation article / Artikelbezeichnung / Part number	øD
RM 6129 DSL 3–6,3	3.05 +0.07 −0.01
RM 6129 A4–6,3	4.3 +0.2 −0.1
RM 6129 A5–6,3	5.3 +0.2 −0.1

	Revêtement/Veredlung/Finish	
Matière/Material	Naturel / Blank / Unplated	Etamé / Verzinnt / Tin plated
Laiton/Messing/Brass	X	X

SFA

Destinataires / Verteilung: Service / Abteilung	Nbre / Anz.
SBM	1
SUK	1
HEL	1
SCE	1

Zeichnung / Dessin

Nr. / N°	Änderung / Modification	Datum / Date	Name / Nom	Gep. / Vérif.
3	Ajouté RM 6129 A5–6,3	08.03 2007	R.F.	
2	Modification de la coupe vrac	12.06 2003	S.H.	J.B.Hl.
1	Création sur CAO	03.03 2003	J.B.	A.D.

Untol. Maße / Cotes non tolérancées	zul. Abw. / Tol. autoris. ±
> 0 bis/à 6	0.15
> 6 bis/à 30	0.3
> 30 bis/à 100	0.45

2003	Datum / Date	Name / Nom
Bearb. / Exécut.	03.03	BOTTIER
Gep. / Vérif.	---	------
Gen. / Approu.	03.03	ACKERMANN

Norm / Norme: -----
Maßstab / Echelle: 5:1
Ersatz für / Remplace: -----
Ersetzt durch / Rempl. par: -----

Artikelbezeichnung / Désignation article
RM 6129 div. □–6,3

STOCKO®

Referenz-Nr. / N° référence

Artikel-Nr. / N° article
1 2 3 4 5 6 7 8 9 10 11 12 13 14 15 16 17