Le détenteur de cette copie ne sera pas informé en cas de modification
Diese Kopie wird bei Änderungen nicht berücksichtigt
The bearer of this copy will not be notified in case of changes

Ce document est la propriété de STOCKO CONTACT et ne peut être reproduit ou communiqué sans son accord écrit.
Für diese Unterlagen behalten wir uns alle Rechte vor.
All rights reserved in respect of this document.

Diese Zeichnung darf ohne unsere Genehmigung weder vervielfältigt, noch dritten Personen zugänglich gemacht werden und bleibt unser Eigentum. Zuwiderhandlung ist strafbar.
Ce dessin ne peut être reproduit ni communiqué à des tiers sans notre accord, et reste notre propriété. Tout contrevenant s'expose à des poursuites.

Zeichnungsunstimmigkeiten sind sofort der EW zu melden.
Toute erreur est à signaler de suite au B.E.

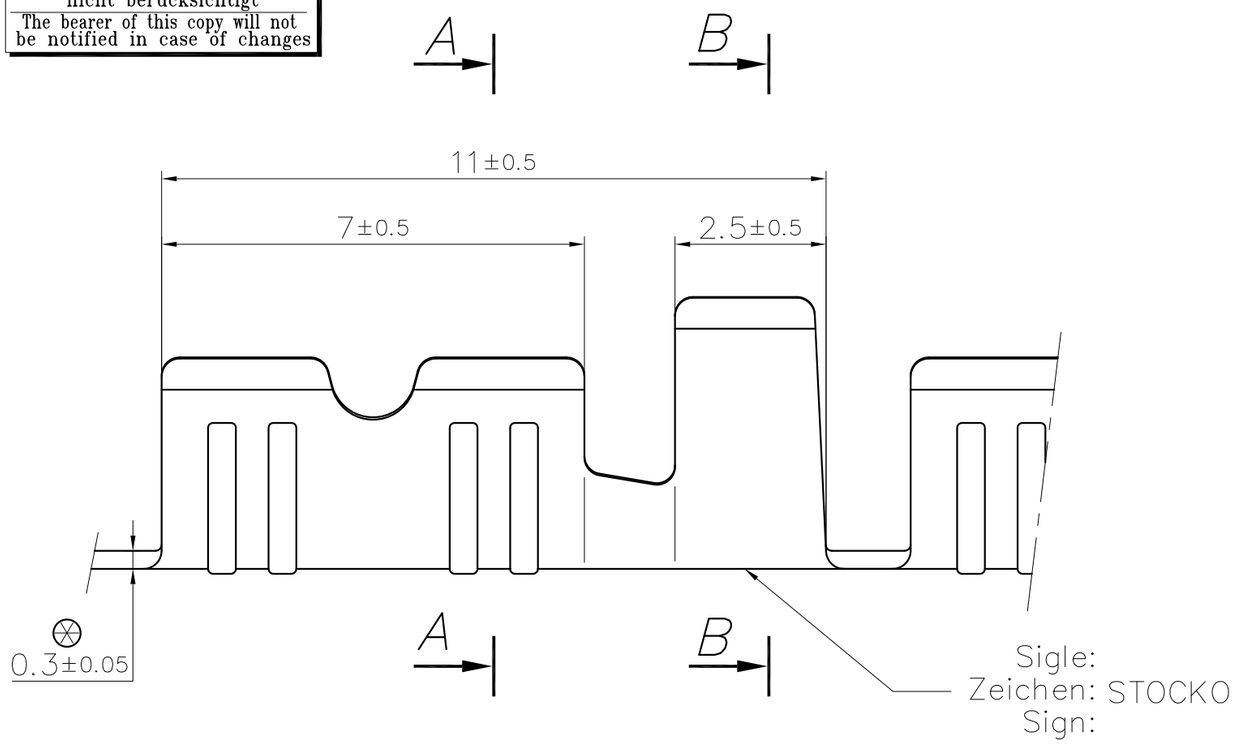

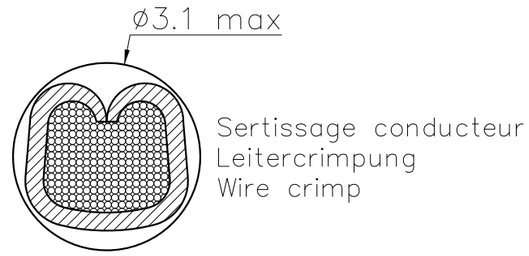

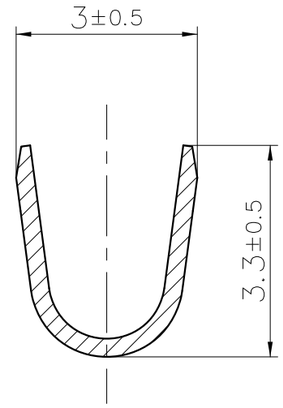

A — A

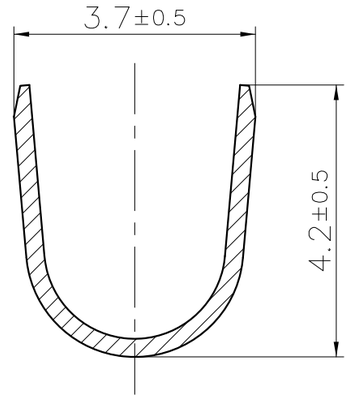

B — B

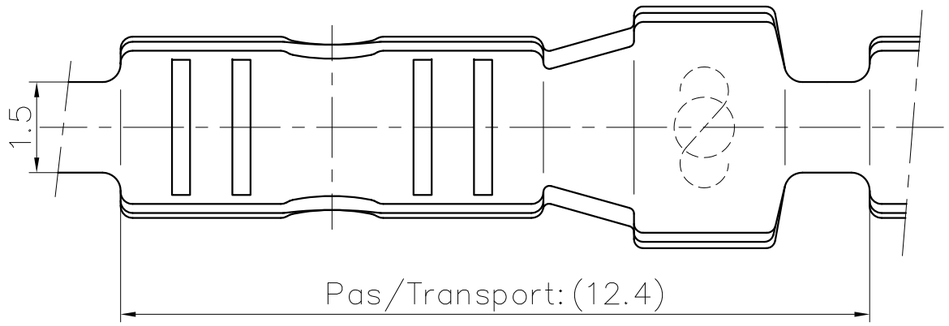

PLAN CLIENT
KUNDENZEICHNUNG
CUSTOMER DRAWING

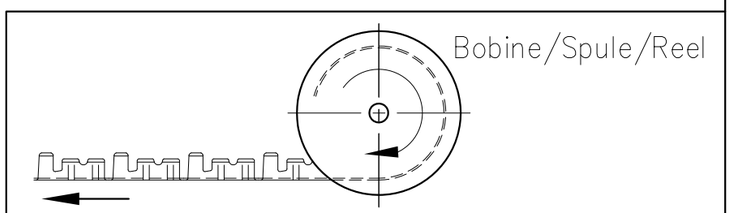

Article conforme à DIN 46228 T2 B1,5–7 sauf:
Artikel nach DIN 46228 T2 B1,5–7 außer:
Part according to DIN 46228 T2 B1,5–7 excluding:

Matière/Material	Revêtement/Veredlung/Finish
Laiton/Messing/Brass	Naturel/Blank/Unplated
	Etamé/Verzinnt/Tin plated
Acier/Stahl/Steel	Nickelé/Vernickelt/Nickel plated

SFA

Verteiler Destinataires Telefon Poste	Anz. Nbre.
HEL	1
425	1
SBM	1
SUK	1

Zeichnung
Dessin

Nr. N°	Änderung Modification	Datum Date	Name Nom	Gep. Vérif.
10	MODIFICATION REMARQUE DIN	23.02 2017	G.W.	
9	Mise à jour des vues +cotation selon la DIN	28.01	R.F.	J.B.HI.
|	Rectifié DIN pour "S=0.3"	2009	R.F.	|
8	Mise à jour matières + Mise en page	15.05 2008	R.F.	J.B.HI.
7	Annulé sens de bobinage B	08.06 99	P.F.	A.D.
6	Mise à jour sens de bobinage	26.04 99	G.JJ	A.G.
5	Création sur CAO.	17.07 95	R.F.	A.G

Untol. Maße Cotes non tolérancées	zul. Abw. Tol. autoris. ±
> 0 bis/à 6	0.15
> 6 bis/à 30	0.3
> 30 bis/à 100	0.45

1995	Datum Date	Name Nom
Bearb. Execut.	17.07	FLECKSTEIN
Gep. Vérif.	20.07	GOTTSMANN
Gen. Approu.	20.07	EBERHARD

Norm: Norme: DIN 46228 T2 B1,5–7
Maßstab: Echelle: 10:1
Ersatz für Remplace : Même N° du 02.03.72
Ersetzt durch Rempl. par : ——————

Artikelbezeichnung / Désignation article
RSB 7771 V–1,5

STOCKO

Referenz–Nr. N° référence

Artikel–Nr. / N° article
1 2 3 4 — 5 6 7 — 8 9 10 — 11 12 13 — 14 15 16 17