Le détenteur de cette copie ne sera pas informé en cas de modification
Diese Kopie wird bei Änderungen nicht berücksichtigt
The bearer of this copy will not be notified in case of changes

Ce document est la propriété de STOCKO CONTACT et ne peut être reproduit ou communiqué sans son accord écrit.
Für diese Unterlagen behalten wir uns alle Rechte vor.
All rights reserved in respect of this document.

Ce dessin ne peut être reproduit ni communiqué à des tiers sans notre accord, et reste notre propriété. Tout contrevenant s'expose à des poursuites.
Diese Zeichnung darf ohne unsere Genehmigung weder vervielfältigt, noch dritten Personen zugänglich gemacht werden und bleibt unser Eigentum. Zuwiderhandlung ist strafbar.

Toute erreur est à signaler de suite au B.E.
Zeichnungsunstimmigkeiten sind sofort der EW zu melden.

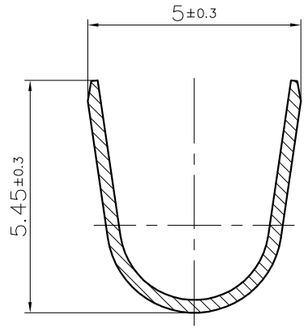

A–A

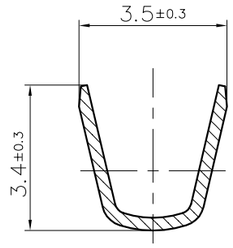

B–B

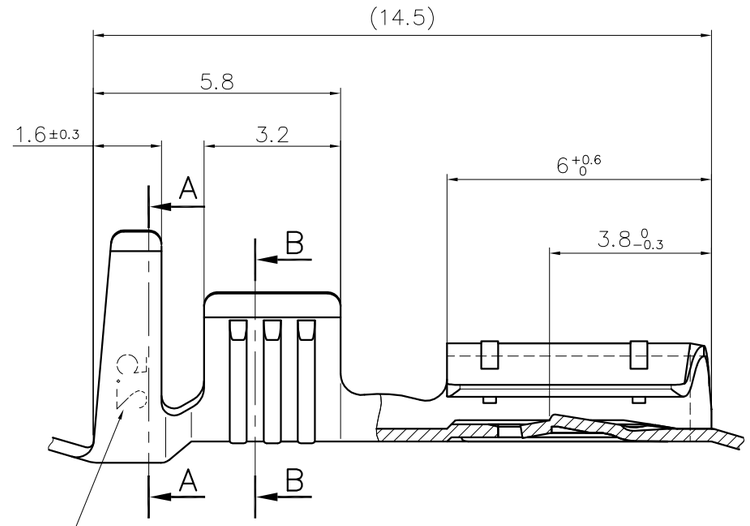

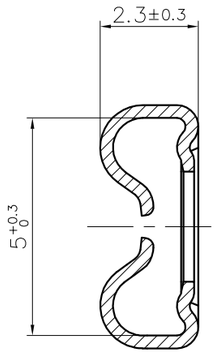

C–C

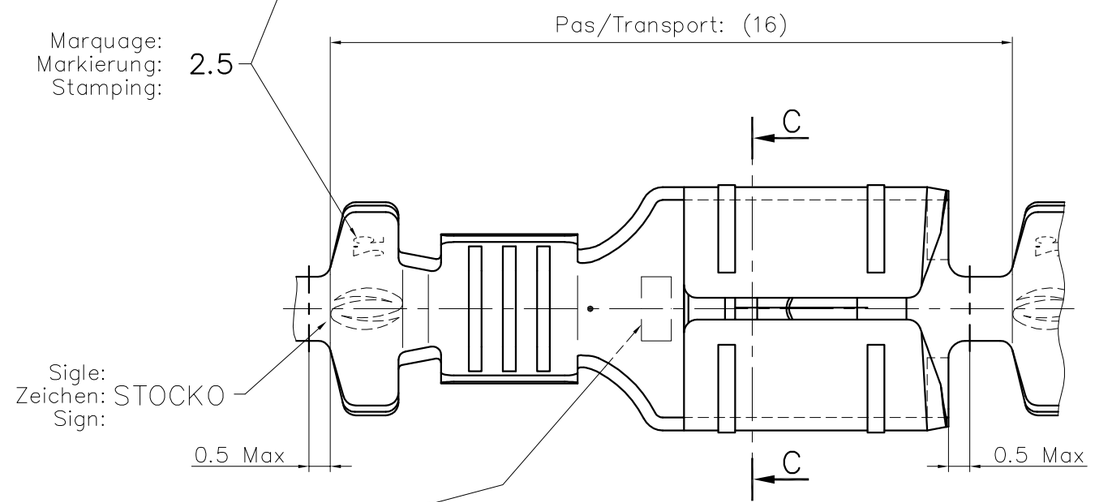

S=0.3

PLAN CLIENT
KUNDENZEICHNUNG
CUSTOMER DRAWING

Désignation article: Artikelbezeichnung: Part number:	Marquage: Markierung: Stamping:	Matière et revêtement: Material und Veredlung: Material and finish: Laiton Messing Brass – Naturel Blank Unplated	Etamé Verzinnt Tin plated	Acier Stahl Steel – Nickelé Vernickelt Nickel plated
RSB 8270.258 F 4,8–2,5 Pour languette DIN: Für Steckmesser DIN: For tab DIN: 4,8 x 0,8	0.8	X UL	X UL	X UL
RSB 8270.255 F 4,8–2,5 Pour languette: Für Steckmesser: For tab: 4,8 x 0,5	0.5	–	–	–

SFA

Destinataires Verteilung: Service Abteilung	Nbre Anz.

Zeichnung Dessin

Nr. N°	Änderung Modification	Datum Date	Name Nom	Gep. Vérif.
3	Ajout tampon UL suite homolgation	22.05 2018	J.S.	
2	AJOUT NERVURES RENFORT ROULES	15.02 2017	J.S.	J.B.Hi.
1	MàJ Languette + Engagement	20.11 2012	J.S.	J.B.Hi.

Untol. Maße Cotes non tolérancées	zul. Abw. Tol. autoris. ±
> 0 bis/à 6	0.15
> 6 bis/à 30	0.3
> 30 bis/à 100	0.45

2012	Datum Date	Name Nom
Bearb. Exécut.	24.05	FORSTER
Gep. Vérif.	---	-----
Gen. Approu.	24.05	ACKERMANN

Norm : -----
Norme :
Maßstab: Echelle : 10:1

Ersatz für : Remplace : 110102.0120_ind4
Ersetzt durch : Rempl. par : -----

Artikelbezeichnung / Désignation article: RSB 8270.258 F 4,8–2,5
RSB 8270.255 F 4,8–2,5

STOCKO®

Referenz–Nr. N° référence

Artikel–Nr. / N° article
1 2 3 4 5 6 7 8 9 10 11 12 13 14 15 16 17