Ce document est la propriété de STOCKO CONTACT et ne peut être reproduit ou communiqué sans son accord écrit.
Für diese Unterlagen behalten wir uns alle Rechte vor.
All rights reserved in respect of this document.

Ce dessin ne peut être reproduit ni communiqué à des tiers sans notre accord, et reste notre propriété. Tout contrevenant s'expose à des poursuites.
Diese Zeichnung darf ohne unsere Genehmigung weder vervielfältigt, noch dritten Personen zugänglich gemacht werden und bleibt unser Eigentum. Zuwiderhandlung ist strafbar.

Toute erreur est à signaler de suite au B.E.
Zeichnungsunstimmigkeiten sind sofort der EW zu melden.

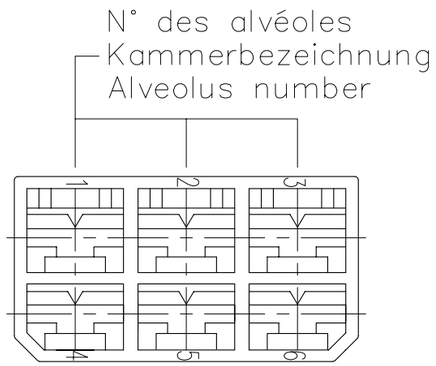

Homologation / Zulassung / Approval = UL			
Désignation article: Artikelbezeichnung: Part number:	Matière: Material:	Couleur/Farbe/Color: Naturel Natur Natural	Noir Schwarz Black
VV 2028.200	PA 6.6-V2	X UL	X UL
VV 2028.200-G	PA 6-V2 (IEC 60335-1)	X UL	—

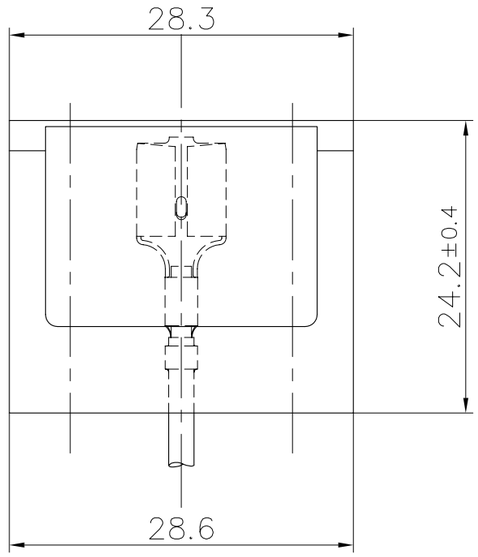

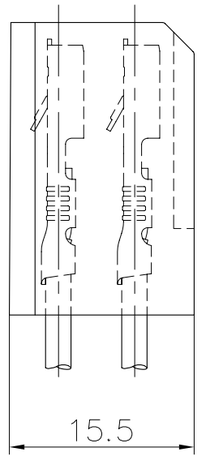

PLAN CLIENT
KUNDENZEICHNUNG
CUSTOMER DRAWING

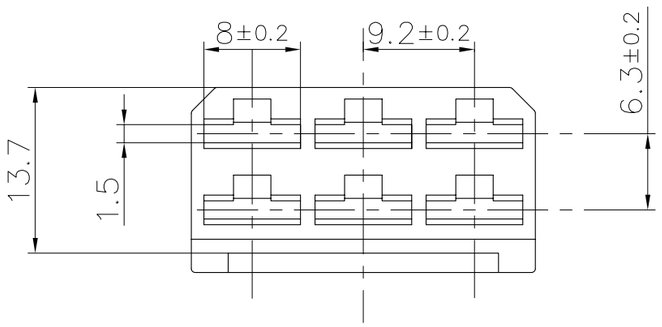

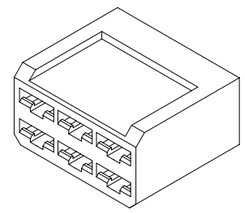

SFA

Destinataires Verteilung	
Service Abteilung	Nbre Anz.

Zeichnung
Dessin

Le détenteur de cette copie ne sera pas informé en cas de modification
Diese Kopie wird bei Änderungen nicht berücksichtigt
The bearer of this copy will not be notified in case of changes

Nr. N°	Änderung Modification	Datum Date	Name Nom	Gep. Vérif.
7	MISE A JOUR	24.06 2009	S.H.	
6	MISE A JOUR DES MATIÈRES "UL" + COMPLÈTE LA COTATION	27.11 2006	R.F.	J.B.HI.
5	MISE A JOUR "RTI Elec"	23.12 2005	R.F.	S.J.
4	MISE A JOUR + MATIÈRE	13.11 2003	R.F.	J.B.HI.
3	MISE A JOUR	13.02 2003	R.F.	J.B.HI.
2	MISE A JOUR	08.03 2000	R.F.	D.D.M.
1	MISE A JOUR	21.04 98	JJ.G	A.G.

Untol. Maße Cotes non tolérancées	zul. Abw. Tol. autoris. ±
> 0 bis/à 6	0.15
> 6 bis/à 30	0.3
> 30 bis/à 100	0.45

1998	Datum Date	Name Nom
Bearb. Exécut.	30.03	GUILLEMIN
Gep. Vérif.	---	-----
Gen. Approu.	31.03	GOTTSMANN

Norm : -----
Norme :

Maßstab: Echelle : 2:1

Ersatz für : -----
Remplace :

Ersetzt durch : -----
Rempl. par :

Artikelbezeichnung / Désignation article VV 2028.200
VV 2028.200-G

STOCKO®

Referenz-Nr.
N° référence

Artikel-Nr. / N° article
1 2 3 4 5 6 7 8 9 10 11 12 13 14 15 16 17

Pour clip (6x) :
Für Flachsteckhülse (6x) : 6,3 x 0,8
For receptacle (6x) :

RS/RSB 7858 F 6,3-2,5
RS/RSB 7858.001 F 6,3-2,5
RS/RSB 7916 F 6,3-1
RS/RSB 7916.001 F 6,3-1