Ce document est la propriété de STOCKO CONTACT et ne peut être reproduit ou communiqué sans son accord écrit.
Für diese Unterlagen behalten wir uns alle Rechte vor.
All rights reserved in respect of this document.

Ce dessin ne peut être reproduit ni communiqué à des tiers sans notre accord, et reste notre propriété. Tout contrevenant s'expose à des poursuites.
Diese Zeichnung darf ohne unsere Genehmigung weder vervielfältigt, noch dritten Personen zugänglich gemacht werden und bleibt unser Eigentum. Zuwiderhandlung ist strafbar.

Toute erreur est à signaler de suite au B.E.
Zeichnungsunstimmigkeiten sind sofort der EW zu melden.

Homologation / Zulassung / Approval = UL			
Désignation article: Artikelbezeichnung: Part number:	Matière: Material:	Couleur/Farbe/Color: Naturel Natur Natural	Noir Schwarz Black
VV 2029	PA 6.6-V2	X UL	—

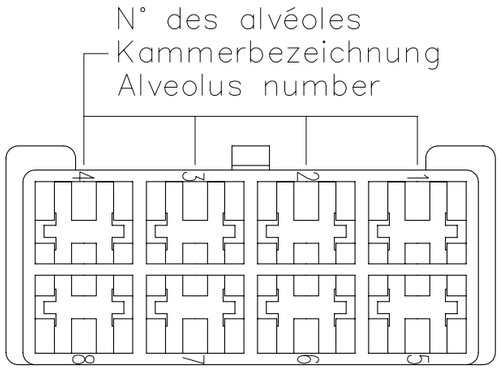

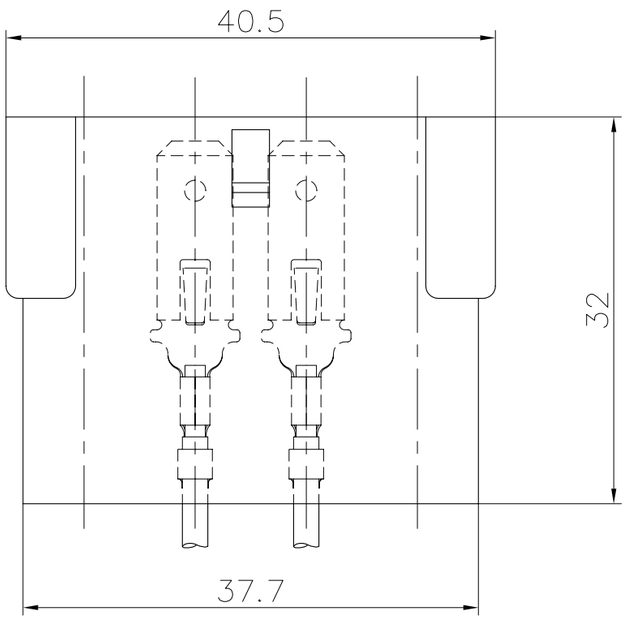

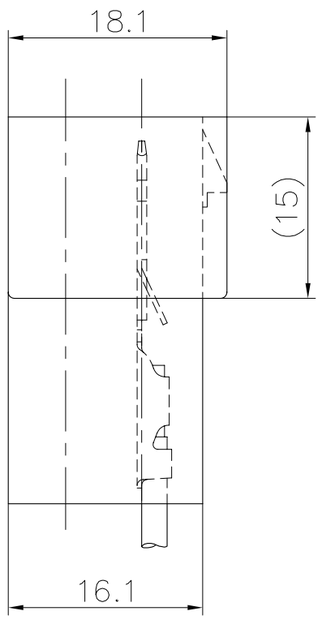

PLAN CLIENT
KUNDENZEICHNUNG
CUSTOMER DRAWING

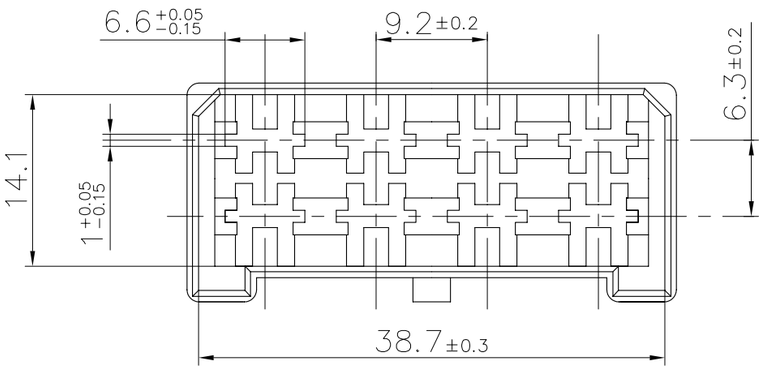

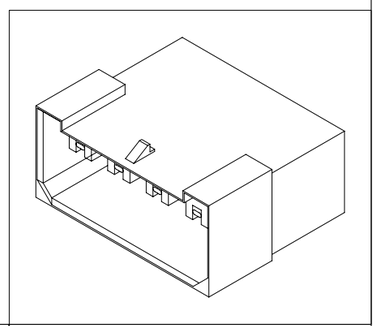

SFA

Destinataires Verteilung	
Service Abteilung	Nbre Anz.

Zeichnung
Dessin

Pour languette (8x) :
Für Steckmesser (8x) : 6,3 x 0,8
For tab (8x) :

RM/RMB 7831.010 Z 6,3-1
RM/RMB 7833.010 Z 6,3-2,5

Nr. N°	Änderung Modification	Datum Date	Name Nom	Gep. Vérif.
1	MISE A JOUR	24.06 2009	S.H.	

Untol. Maße Cotes non tolérancées	zul. Abw. Tol. autoris. ±
> 0 bis/à 6	0.15
> 6 bis/à 30	0.3
> 30 bis/à 100	0.45

	Datum Date	Name Nom
2006		
Bearb. Exécut.	27.11	FLECKSTEIN
Gep. Vérif.	---	-----
Gen. Approu.	29.11	HILS

Norm : -----
Norme :
Maßstab: Echelle : 2:1
Ersatz für : -----
Remplace :
Ersetzt durch : -----
Rempl. par :

Artikelbezeichnung / Désignation article
VV 2029

STOCKO®

Referenz-Nr.
N° référence

Artikel-Nr. / N° article
1 2 3 4 — 5 6 7 — 8 9 10 — 11 12 13 — 14 15 16 17