Ce dessin ne peut être reproduit ni communiqué à des tiers sans notre accord, et reste notre propriété. Tout contrevenant s'expose à des poursuites.
Diese Zeichnung darf ohne unsere Genehmigung weder vervielfältigt, noch dritten Personen zugänglich gemacht werden und bleibt unser Eigentum. Zuwiderhandlung ist strafbar.
Toute erreur est à signaler de suite au B.E.
Zeichnungsunstimmigkeiten sind sofort der EW zu melden.

SFA

| Destinataires Verteilung | |
|---|---|
| Service Abteilung | Nbre Anz. |
| | |

Zeichnung
Dessin

Ce document est la propriété de STOCKO CONTACT et ne peut être reproduit ou communiqué sans son accord écrit.
Für diese Unterlagen behalten wir uns alle Rechte vor.
All rights reserved in respect of this document.

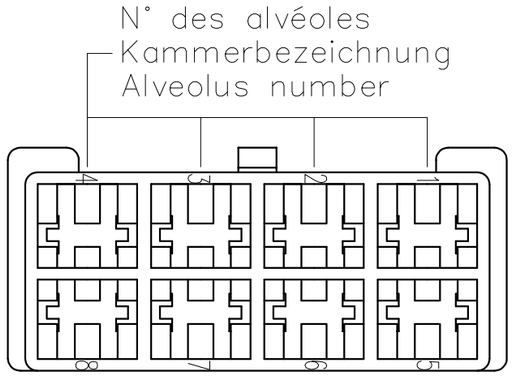


Le détenteur de cette copie ne sera pas informé en cas de modification
Diese Kopie wird bei Änderungen nicht berücksichtigt
The bearer of this copy will not be notified in case of changes

| Homologation / Zulassung / Approval = UL | | | |
|---|---|---|---|
| Désignation article: Artikelbezeichnung: Part number: | Matière: Material: | Couleur/Farbe/Color: | |
| | | Naturel Natur Natural | Noir Schwarz Black |
| VV 2029 | PA 6.6-V2 | X UL | — |

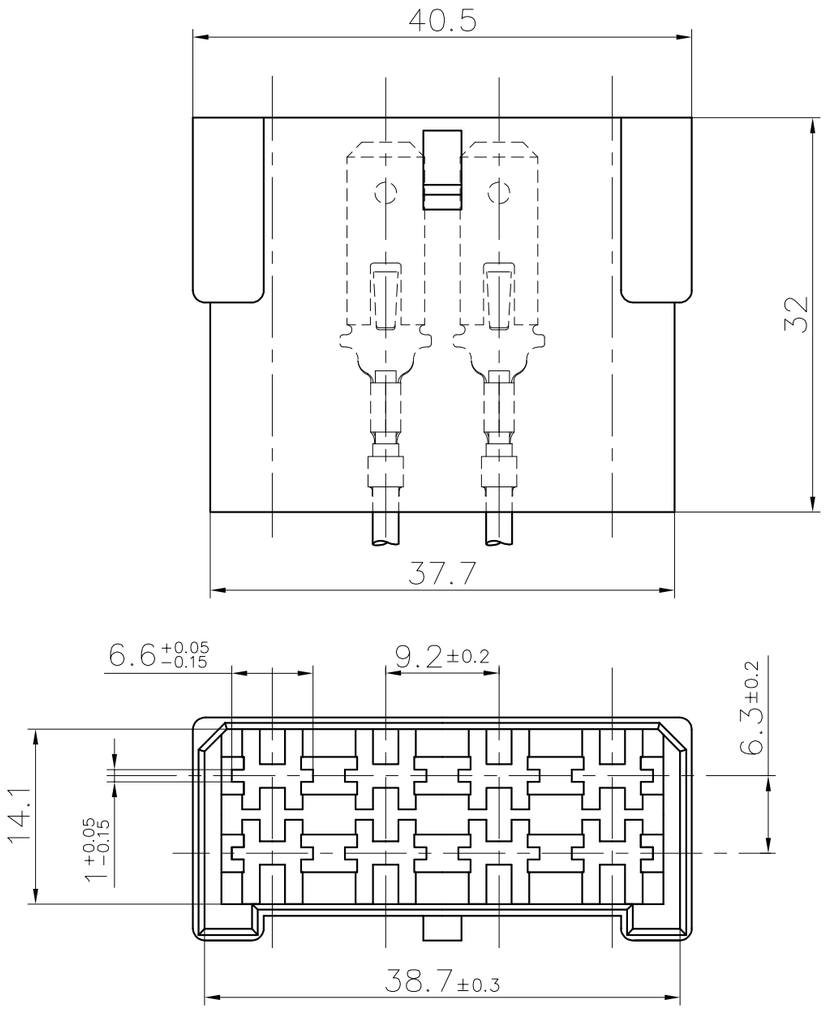


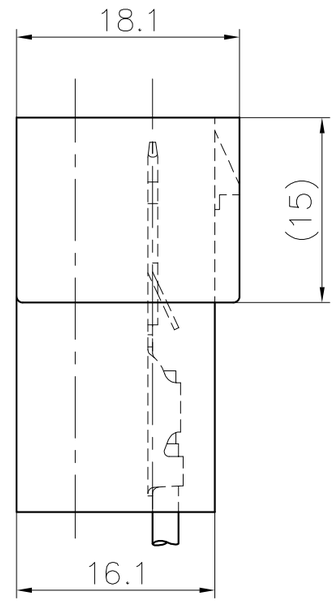


PLAN CLIENT
KUNDENZEICHNUNG
CUSTOMER DRAWING

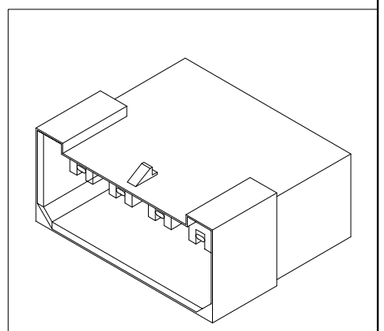

| Nr. N° | Änderung Modification | Datum Date | Name Nom | Gep. Vérif. |
|---|---|---|---|---|
| 2 | MISE A JOUR LISTE LANGUETTES | 23.06 2022 | S.H. | |
| 1 | MISE A JOUR | 24.06 2009 | S.H. | J.B.HI. |

| Untol. Maße Cotes non tolérancées | zul. Abw. Tol. autoris. ± |
|---|---|
| > 0 bis/à 6 | 0.15 |
| > 6 bis/à 30 | 0.3 |
| > 30 bis/à 100 | 0.45 |

| 2006 | Datum Date | Name Nom |
|---|---|---|
| Bearb. Exécut. | 27.11 | FLECKSTEIN |
| Gep. Vérif. | --- | ----- |
| Gen. Approu. | 29.11 | HILS |

Norm : -----
Norme :

Maßstab: Echelle : 2:1

Ersatz für : -----
Remplace :

Ersetzt durch : -----
Rempl. par :

Artikelbezeichnung / Désignation article
VV 2029

STOCKO®

Referenz-Nr. N° référence

Artikel-Nr. / N° article
1 2 3 4 5 6 7 8 9 10 11 12 13 14 15 16 17

Pour languette (8x) :
Für Steckmesser (8x) : 6,3 x 0,8
For tab (8x) :

RMB 7831.010 Z 6,3-1
RMB 7833.010 Z 6,3-2,5