Diese Zeichnung darf ohne unsere Genehmigung weder vervielfältigt, noch dritten Personen zugänglich gemacht werden und bleibt unser Eigentum. Zuwiderhandlung ist strafbar.
All rights strictly reserved. Reproduction or issue to third parties in any form whatever is not permitted whitout written authority from the proprietor. Violation is punishable.

Gescannte und digital verteilte Zeichnungen benötigen zur Freigabe keine Unterschrift!
Scanned and digitally distributed drawings do not need a signature for the release!

Technische Änderungen vorbehalten!
Technical modifications will be reserved.

ECO-DOMO NF (RAST 5) Federgehäuse in Schneidklemmtechnik - passive Innenverrastung (Rastnocken)
ECO-DOMO NF (RAST 5) IDC housings - passive inside locking (locking cam)

Raster: / pitch:	Identifikator: / identification:	Blatt: / page:
5mm	MFVV_9562-003_D_KF	C

Fehlende Maße und Hinweise siehe separate Kundenzeichnung
Missing dimensions and notes see separate customer drawing

STOCKO CONTACT GmbH & Co. KG

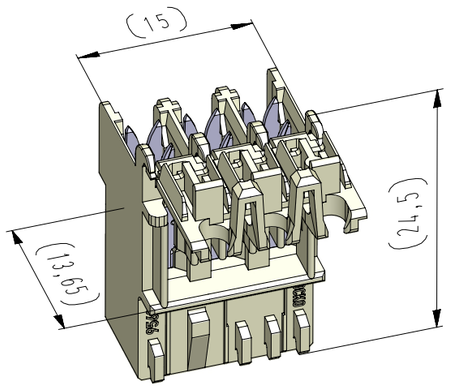

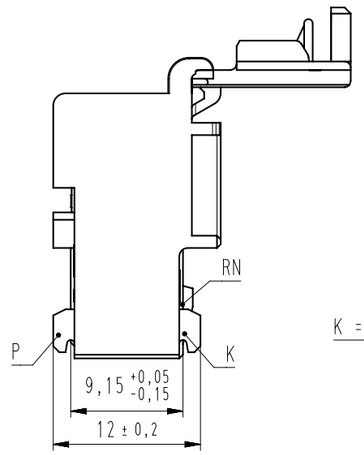

vereinfachte Darstellung einer möglichen Abart
simplified representation of possible variation

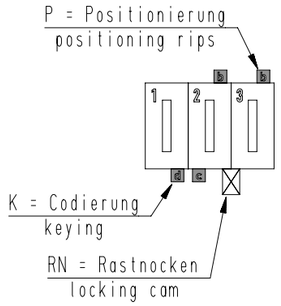

Beispiel Artikelbezeichnung :
example part description :

MFVV 9562-003-W6H-CCC-MMM-NN

- NN — Farbmarkierung / colour marking
- MMM — Beschriftungscode / labeling code
- CCC — Materialcode / material code
- W6H — Abart / variant
- W — Kontaktcode / contact code
- 003 — Polzahl / no. of poles
- 9562 — Artikel-Nr. / part no.
- 003 — Verpackungscode / packing code
- MFVV — Alpha-Teil der Artikelbezeichnung / alpha part of the part description

Artikelbezeichnung part description	Anzahl der Kontakte number of contacts	Bestückung / loading 1	2	3	Gehäuserohling siehe Tabelle empty housing see chart MH 8420-003	X = Rastnocken zwischen den Kammern locking cam between chambers MH 8420-0XX C	Codierungsvariante siehe Tabelle coding peg variant see chart MH 8420-003	Bemerkung remark
						1 2 3		
MFVV 9562-003-W6H-CCC-MMM-NN	3	W	W	W	81	1 2 3 [X]	6H	
						1 2 3		
						1 2 3		
						1 2 3		
MFVV 9562-003-W6S-CCC-MMM-NN	3	W	W	W	81	1 2 3 [X]	6S	
MFVV 9562-003-W6T-CCC-MMM-NN	3	W	W	W	80	1 2 3 [X]	6T	
						1 2 3		
MFVV 9562-003-W6X-CCC-MMM-NN	3	W	W	W	99	1 2 3	6X	
						1 2 3		
MFVV 9562-003-W7D-CCC-MMM-NN	3	W	W	W	81	1 2 3 [X]	7D	
MFVV 9562-003-W7F-CCC-MMM-NN	3	W	W	W	81	1 2 3 [X]	7F	
						1 2 3		
MFVV 9562-003-W7R-CCC-MMM-NN	3	W	W	W	80	1 2 3 [X]	7R	
						1 2 3		

-VV-

Verpackungscode / packing code

VV	Verpackungsart / packaging	Bemerkung / remark
MP	Magazinpaket / magazine parcel	WN 50.260
MG	Magazingroßverpackung / large magazine parcel	WN 50.260

-W-

Kontaktcode / contact code

W	Stromstärke amperage	Kabel-Querschnitt cable section	Kontakt Artikel-Nr. contact part no.
8	16A	0,35 bis 1,5 mm²	RF 8122.030

-MM-

Beschriftungscode nach Kundenwunsch
labeling code acc. to the customer

Code-Nr. code no.	siehe WN see WN	Farbe colour
000	----	ohne Beschriftung without labeling
P**	30.73	Standard standard

-CCC-

Material und Farbcode
material and colour code

Materialinformation siehe Kundenzeichnung
material data see customer drawing

Leergehäuse / housing: MH 9562-...

PA66-GF25

Code-Nr. code no.	Farbe / colour
118	zinkgelb zinc yellow
314	altrosa antique pink
512	lichtblau light blue
518	türkisblau turquoise blue
605	moosgrün moos green
701	silbergrau silver grey
960	natur nature

-NN-

Farbmarkierung siehe colour marking see WN 30.83

Code-Nr. code no.	Farbe colour
00	ohne without

Index index	Änderung / modification	Datum date	Name name
3	Verstärkungsgeometrie auf Rückseite hinzu.	27.05.24	U0013643
2	Material WN 14.0634.01 mit Materialcode -960- hinzu.	04.03.22	U0013643
1	Material WN 14.0632.01 entfernt	07.07.21	U0013643

	Datum date	Name name	Projektleiter project manager
erstellt prepared	20.09.10	U0013643	D.M.

MFVV 9562-003

Verteiler distributor
Empfänger receiver
SDH
SDW

Beachten Sie die allgemeinen Sicherheits- und Verarbeitungshinweise für Steckverbinder und Kontakte: http://www.stocko.de/catalog-pdf/safety-information.pdf Respect general safty and processing information for connectors and contacts: http://www.stocko.de/catalog-pdf/safety-information.pdf