Diese Zeichnung darf ohne unsere Genehmigung weder vervielfältigt, noch dritten Personen zugänglich gemacht werden und bleibt unser Eigentum. Zuwiderhandlung ist strafbar.
All rights strictly reserved. Reproduction or issue to third parties in any form whatever is not permitted whitout written authority from the proprietor. Violation is punishable.

Gescannte und digital verteilte Zeichnungen benötigen zur Freigabe keine Unterschrift!
Scanned and digitally distributed drawings do not need a signature for the release!

Technische Änderungen vorbehalten!
Technical modifications will be reserved.

ECO-DOMO NF (RAST 5) Federgehäuse in Schneidklemmtechnik - Innenverrastung mit Rastnase alternativ zu Codiernocken
ECO-DOMO NF (RAST 5) IDC housings - locking feature inside with locking nose instead of polarizing pin

Raster: / pitch:	Identifikator: / identification:	Blatt: / page:
5mm	MFVV_9564-006_A_KF	A

Fehlende Maße und Hinweise siehe separate Kundenzeichnung
Missing dimensions and notes see separate customer drawing

STOCKO CONTACT GmbH & Co. KG

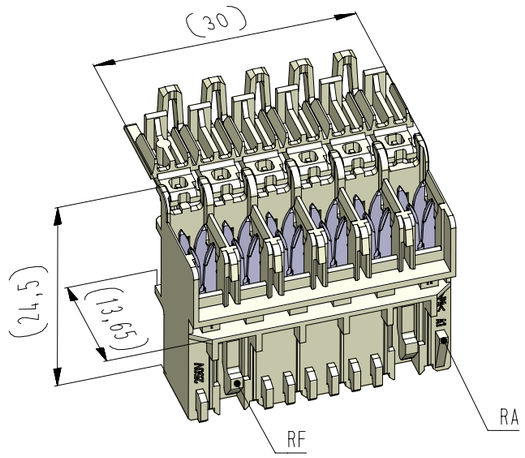

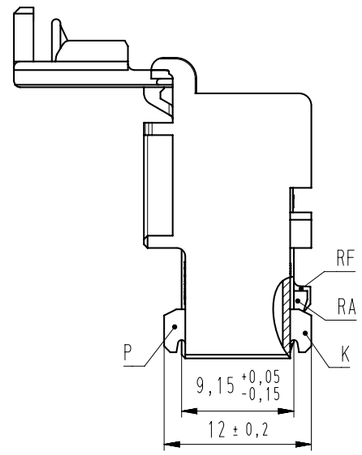

vereinfachte Darstellung einer möglichen Abart
simplified representation of possible variation

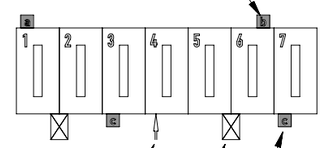

Beispiel Artikelbezeichnung :
example part description :

MFVV 9564-006-W91-CCC-MMM-NN

- NN — Farbmarkierung / colour marking
- MMM — Beschriftungscode / labeling code
- CCC — Materialcode / material code
- W — Abart / variant
- 91 — Kontaktcode / contact code
- 006 — Polzahl / no. of poles
- 9564 — Artikel-Nr. / part no.
- MFVV — Verpackungscode / packing code
- MFVV — Alpha-Teil der Artikelbezeichnung / alpha part of the part description

Artikelbezeichnung part description	Anzahl der Kontakte number of contacts	Bestückung / loading 1	2	3	4	5	6	Gehäuserohling siehe Tabelle empty housing see chart MH 8420-006	X = Rastfeder zwischen den Kammern locking latch between chambers MH 8420-0XX D	Codierungsvariante siehe Tabelle coding peg variant see chart MH 8420-006	Bemerkung remark MH 8420-0XX D
MFVV 9564-006-W91-CCC-MMM-NN	6	W	W	W	W	W	W	91	1 2 3 4 5 6	91 Grundcodierung Rohling basic coding empty housing	Rastnase auf 5c locking peg at 5c
									1 2 3 4 5 6		
									1 2 3 4 5 6		
MFVV 9564-006-W68-CCC-MMM-NN	6	W	W	W	W	W	W	91	1 2 3 4 5 6	68	Rastnase auf 5c locking peg at 5c
									1 2 3 4 5 6		
									1 2 3 4 5 6		
									1 2 3 4 5 6		
MFVV 9564-006-W1A-CCC-MMM-NN	6	W	W	W	W	W	W	91	1 2 3 4 5 6	1A	Rastnase auf 5c locking peg at 5c
									1 2 3 4 5 6		
									1 2 3 4 5 6		
									1 2 3 4 5 6		
									1 2 3 4 5 6		
									1 2 3 4 5 6		
									1 2 3 4 5 6		

-VV-

Verpackungscode / packing code

VV	Verpackungsart / packaging	Bemerkung / remark
MP	Magazinpaket / magazine parcel	WN 50.260
MG	Magazingroßverpackung / large magazine parcel	WN 50.260

-W-

Kontaktcode / contact code

W	Stromstärke amperage	Kabel-Querschnitt cable section	Kontakt Artikel-Nr. contact part no.
8	16A	0,35 bis 1,5 mm²	RF 8122.030

-MM-

Beschriftungscode nach Kundenwunsch
labeling code acc. to the customer

Code-Nr. code no.	siehe WN see WN	Farbe colour
000	----	ohne Beschriftung without labeling
S**	30.76	Standard standard

-CCC-

Material und Farbcode
material and colour code

Materialinformation siehe Kundenzeichnung
material data see customer drawing

Leergehäuse / housing: MH 9564-...

PA66-GF25

Code-Nr. code no.	Farbe colour
118	zinkgelb zinc yellow
314	altrosa antique pink
512	lichtblau light blue
518	türkisblau turquoise blue
605	moosgrün moos green
701	silbergrau silver grey
960	natur nature

-NN-

Farbmarkierung siehe colour marking see WN 30.83

Code-Nr. code no.	Farbe colour
00	ohne without

Index index	Änderung / modification	Datum date	Name name
13	Verstärkungsgeometrie auf Rückseite hinzu.	27.05.24	U0013643
12	Material WN 14.0634.01 mit Materialcode -960- hinzu.	04.03.22	U0013643
11	Material WN 14.0632.01 entfernt	07.07.21	U0013643

	Datum date	Name name	Projektleiter project manager
erstellt prepared	25.05.05	U0013643	D.M.

MFVV 9564-006

Verteiler distributor

Empfänger receiver

SDH
SDW

Beachten Sie die allgemeinen Sicherheits- und Verarbeitungshinweise für Steckverbinder und Kontakte: http://www.stocko.de/catalog-pdf/safety-information.pdf Respect general safty and processing information for connectors and contacts: http://www.stocko.de/catalog-pdf/safety-information.pdf