Diese Zeichnung darf ohne unsere Genehmigung weder vervielfältigt, noch dritten Personen zugänglich gemacht werden und bleibt unser Eigentum. Zuwiderhandlung ist strafbar.
All rights strictly reserved. Reproduction or issue to third parties in any form whatever is not permitted without authority from the proprietor. Violation is punishable.

Gescannte und digital verteilte Zeichnungen benötigen zur Freigabe keine Unterschrift!
Scanned and digitally distributed drawings do not need a signature for the release!

Technische Änderungen vorbehalten!
Technical modifications will be reserved.

ECO-FLEX M (RAST 5) Messerleiste in THT-Einlöttechnik für senkrechtes Stecken, dual-line
ECO-FLEX M (RAST 5) Tab connectors in THT soldering technology for vertical connections, dual-line

Raster: / pitch:	Identifikator: / identification:	Blatt: / page:
5mm	MSVV_9401-011_A_KF	A

Fehlende Maße und Hinweise siehe separate Kundenzeichnung
Missing dimensions and notes see separate customer drawing

STOCKO CONTACT GmbH & Co. KG

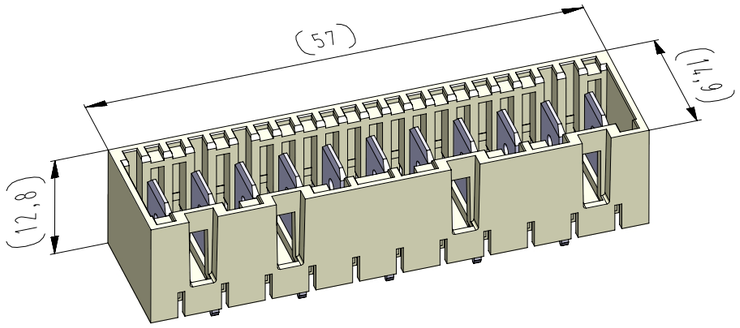

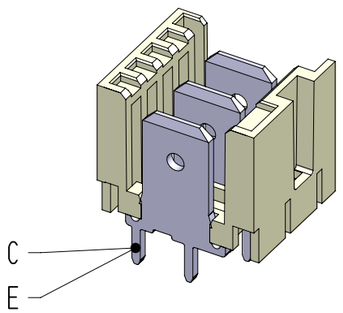

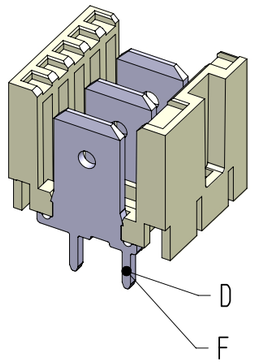

Lochbild (Bestückungsseite) / hole pattern (component side)

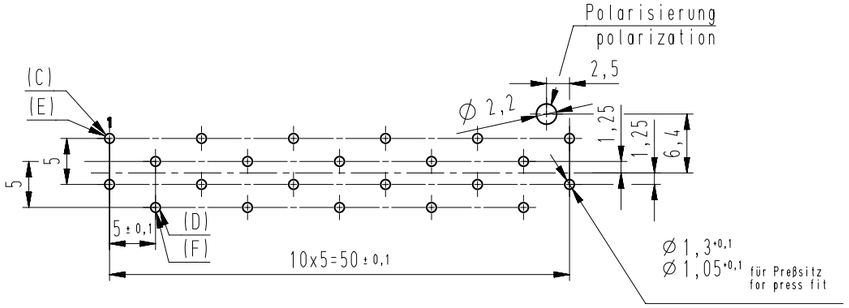

vereinfachte Darstellung einer möglichen Abart
simplified representation of possible variation

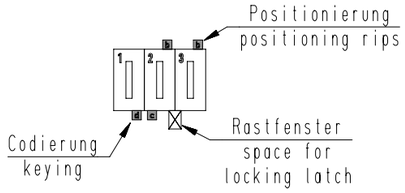

Beispiel Artikelbezeichnung :
example part description :

MSVV 9401-011-W13-CCC-MMM-NN

- NN — Farbmarkierung / colour marking
- MMM — Beschriftungscode / labeling code
- CCC — Material und Farbcode / material and colour code
- W — Abart / variant
- 13 — Kontaktcode / contact code
- 011 — Polzahl / no. of poles
- 9401 — Artikel-Nr. / part no.
- 01 — Verpackungscode / packing code
- MSVV — Alpha-Teil der Artiklbezeichnung / alpha part of the part description

-VV-		
Verpackungscode / packing code		
VV	Verpackungsart / packaging	Bemerkung remark
LO	lose, geschüttet slack pouring	WN 50.202
EM	Einzelmagazin single magazine	WN 50.202

-W-			
Kontaktcode / contact code			
W	Kontakt Artikel-Nr. contact part no.	Material material	Veredelung plating
0	**C** = RM 6138.050 P 0,8-6,3	CuZn	Sn
	D = RM 6138.050 P 0,8-6,3 180° gedreht / turned		
1	**E** = RM 6138.001 P 0,8-6,3	CuZn	Ag
	F = RM 6138.001 P 0,8-6,3 180° gedreht / turned		

-CCC-	
Material und Farbcode material and colour code	
Materialinformation siehe Kundenzeichnung material data see customer drawing	
Leergehäuse / housing: MH 9401-...	
PA66-GF25	
Code-Nr. code no.	Farbe colour
118	zinkgelb / zinc yellow
121	rapsgelb / rape yellow
314	altrosa / antique pink
512	lichtblau / light blue
518	türkisblau / turquoise blue
605	moosgrün / moos green
701	silbergrau / silver grey
905	schwarz / black
960	natur / nature

-MMM-		
Beschriftungscode nach Kundenwunsch labeling code acc. to the customer		
Code-Nr. code no.	siehe WN see WN	Farbe colour
000	-----	ohne Beschriftung without labeling
Y**	30.81	Standard / standard

-NN-	
Code-Nr. für Farbmarkierung siehe WN 30.83 code no. for colour marking see WN 30.83	
Code-Nr. / code no.	Farbe / colour
00	ohne / without

Artikelbezeichnung part description	Anzahl der Kontakte number of contacts	Bestückung / loading 1	2	3	4	5	6	7	8	9	10	11	Codierungsvariante siehe Tabelle coding peg variant see chart MH 8420-011	Rastfenster zwischen den Kammern space for locking latch between chambers Bemerkung / remark
MSVV 9401-011-013-CCC-MMM-NN	11	C	D	C	D	C	D	C	D	C	D	C	13	1 2 3 4 5 6 7 8 9 10 11 [X] [X] [X] [X] [X]
														1 2 3 4 5 6 7 8 9 10 11
														1 2 3 4 5 6 7 8 9 10 11
MSVV 9401-011-025-CCC-MMM-NN	11	C	D	C	D	C	D	C	D	C	D	C	25	1 2 3 4 5 6 7 8 9 10 11 [X] [X] [X] [X]
MSVV 9401-011-026-CCC-MMM-NN	11	C	D	C	D	C	D	C	D	C	D	C	26	1 2 3 4 5 6 7 8 9 10 11 [X] [X] [X] [X]
MSVV 9401-011-027-CCC-MMM-NN	11	C	D	C	D	C	D	C	D	C	D	C	27	1 2 3 4 5 6 7 8 9 10 11 [X] [X] [X] [X]
MSVV 9401-011-028-CCC-MMM-NN	11	C	D	C	D	C	D	C	D	C	D	C	28	1 2 3 4 5 6 7 8 9 10 11 [X] [X] [X] [X]
														1 2 3 4 5 6 7 8 9 10 11
MSVV 9401-011-030-CCC-MMM-NN	11	C	D	C	D	C	D	C	D	C	D	C	30	1 2 3 4 5 6 7 8 9 10 11 [X] [X] [X] [X] [X]
MSVV 9401-011-031-CCC-MMM-NN	11	C	D	C	D	C	D	C	D	C	D	C	31	1 2 3 4 5 6 7 8 9 10 11 [X] [X] [X] [X]
MSVV 9401-011-032-CCC-MMM-NN	11	C	D	C	D	C	D	C	D	C	D	C	32	1 2 3 4 5 6 7 8 9 10 11 [X] [X] [X] [X]
														1 2 3 4 5 6 7 8 9 10 11
														1 2 3 4 5 6 7 8 9 10 11
														1 2 3 4 5 6 7 8 9 10 11
														1 2 3 4 5 6 7 8 9 10 11
														1 2 3 4 5 6 7 8 9 10 11
														1 2 3 4 5 6 7 8 9 10 11
														1 2 3 4 5 6 7 8 9 10 11
														1 2 3 4 5 6 7 8 9 10 11

Artikelbezeichnung part description	Anzahl der Kontakte number of contacts	Bestückung / loading 1	2	3	4	5	6	7	8	9	10	11	Codierungsvariante siehe Tabelle coding peg variant see chart MH 8420-011	Rastfenster zwischen den Kammern space for locking latch between chambers Bemerkung / remark
MSVV 9401-011-0AA-CCC-MMM-NN	10	C	D	C	D	-	D	C	D	C	D	C	29	1 2 3 4 5 6 7 8 9 10 11 [X] [X] [X] [X] [X] teilbestückt / selectively loaded
MSVV 9401-011-0AB-CCC-MMM-NN	6	C	-	C	-	C	-	C	-	C	-	C	0B	1 2 3 4 5 6 7 8 9 10 11 [X] [X] teilbestückt / selectively loaded
MSVV 9401-011-0AC-CCC-MMM-NN	8	C	D	C	D	C	-	C	-	C	-	C	09	1 2 3 4 5 6 7 8 9 10 11 [X] [X] [X] teilbestückt / selectively loaded
MSVV 9401-011-0AD-CCC-MMM-NN	7	C	-	C	-	C	-	C	-	C	D	C	0B	1 2 3 4 5 6 7 8 9 10 11 [X] [X] teilbestückt / selectively loaded
MSVV 9401-011-0AE-CCC-MMM-NN	10	C	D	C	D	-	D	C	D	C	D	C	38	1 2 3 4 5 6 7 8 9 10 11 [X] [X] [X] [X] teilbestückt / selectively loaded
MSVV 9401-011-0AF-CCC-MMM-NN	10	C	D	C	D	C	D	C	-	C	D	C	37	1 2 3 4 5 6 7 8 9 10 11 [X] [X] [X] [X] teilbestückt / selectively loaded
MSVV 9401-011-0AG-CCC-MMM-NN	9	C	D	C	-	C	D	C	D	C	-	C	36	1 2 3 4 5 6 7 8 9 10 11 [X] [X] teilbestückt / selectively loaded
MSVV 9401-011-0AH-CCC-MMM-NN	9	C	D	C	D	-	-	C	D	C	D	C	35	1 2 3 4 5 6 7 8 9 10 11 [X] [X] [X] [X][X] teilbestückt / selectively loaded
MSVV 9401-011-0AI-CCC-MMM-NN	7	C	D	-	-	-	-	C	D	C	D	C	35	1 2 3 4 5 6 7 8 9 10 11 [X] [X] [X] [X][X][X] teilbestückt / selectively loaded
MSVV 9401-011-1AK-CCC-MMM-NN	7	E	-	E	-	E	F	E	-	E	-	E	0B	1 2 3 4 5 6 7 8 9 10 11 [X] [X] teilbestückt / selectively loaded // versilbert / silver-plated
MSVV 9401-011-1AL-CCC-MMM-NN	8	E	F	E	-	E	-	E	F	E	-	E	0B	1 2 3 4 5 6 7 8 9 10 11 [X] [X] teilbestückt / selectively loaded // versilbert / silver-plated
														1 2 3 4 5 6 7 8 9 10 11
														1 2 3 4 5 6 7 8 9 10 11
														1 2 3 4 5 6 7 8 9 10 11
														1 2 3 4 5 6 7 8 9 10 11

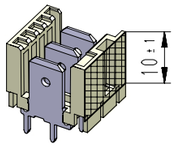

Farbkennzeichnungsbereich bei versilberten Kontakten
colour coding area when silvered contacts
(nach / according WN 30.70 Bereich / area "D")

Verteiler distributor
Empfänger receiver
SDH
SDW

Index index	Änderung / modification	Datum date	Name name
16	Material WN 14.0634.01 mit Materialcode -960- hinzu.	04.03.22	U0013643
15	Material und Farbcode 627, 715, 721 ungültig und 121 hinzu	11.09.20	U0013643

	Datum date	Name name	Projektleiter project manager
erstellt prepared	20.03.03	U0013643	D.M.

MSVV 9401-011

Beachten Sie die allgemeinen Sicherheits- und Verarbeitungshinweise für Steckverbinder und Kontakte: http://www.stocko.de/catalog-pdf/sicherheitshinweise.pdf Respect general safty and processing information for connectors and contacts: http://www.stocko.de/catalog-pdf/safety-information.pdf