| von Stocko freigegebene Leiter: wire approved by Stocko: | 0,22mm² - 0,35mm² Insulation-Diameter: 1,3mm - 1,5mm ② | ECO-TRONIC (RAST 2.5) abgedichtete Schottdurchführung ECO-TRONIC (RAST 2.5) sealed panel mount connector | Raster: / pitch: 2,5mm | Identifikator: / identification: MSVV_7352-003_A_KF | Blatt: / page: A |
|---|---|---|---|---|---|

Fehlende Maße und Hinweise siehe separate Kundenzeichnung
Missing dimensions and notes see separate customer drawing

STOCKO CONTACT GmbH & Co. KG

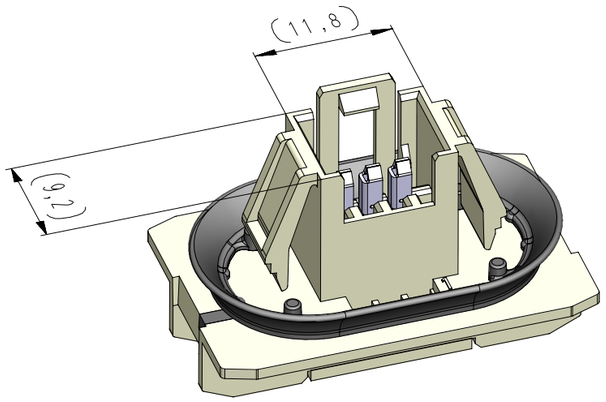


Darstellung vormontiert
representation pre-assembled

vereinfachte Darstellung einer möglichen Abart
simplified representation of possible variation

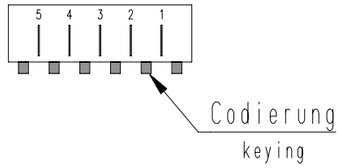


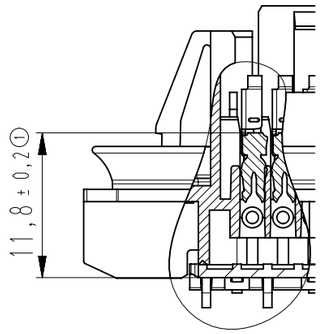


Beispiel Artikelbezeichnung:
example part description:

MSVV 7352-003-W00-CCC-DDD

- DDD: Material und Farbcode Dichtkomponente / material and colour code seal
- CCC: Material und Farbcode Hartkomponente / material and colour code hard component
- W: Abart / variant
- 00: Kontaktcode / contact code
- 003: Polzahl / no. of poles
- 7352: Artikel-Nr. / part no.
- MSVV: Verpackungscode / packaging code
- MSVV: Alpha-Teil der Artikelbezeichnung / alpha part of the part description

| Artikelbezeichnung part description | Anzahl der Kontakte amount of contacts | Bestückung / loading | | | | | | | | | | | 3 | 2 | 1 | Codierungsvariante Gehäuse coding peg variety empty housing siehe Tabelle / see chart: MH 7210-003 | Bemerkung / remark |
|---|---|---|---|---|---|---|---|---|---|---|---|---|---|---|---|---|---|
| MSVV 7352-003-W00-CCC-DDD | 3 | | | | | | | | | | | | W | W | W | 00 | |

| -VV- Verpackungscode / packing code | | |
|---|---|---|
| VV | Verpackungsart / packaging | Bemerkung / remark |
| MP | Magazinpaket / magazine parcel | WN 50.226 |

| -W- Kontaktcode / contact code | | | |
|---|---|---|---|
| W | Kontakt Artikel-Nr contact part no. | Material material | Veredelung plating |
| 0 | RVB 8259 | CuSn | Sn4 |

| -CCC- Material und Farbcode material and colour code | |
|---|---|
| Materialinformation siehe Kundenzeichnung material data see customer drawing | |
| Leergehäuse / housing MHM 7352-... | |
| PA66-GF25 | |
| Code-Nr. code no. | Farbe / colour |
| 960 | Natur / nature |

| -DDD- Material und Farbcode material and colour code | |
|---|---|
| Materialinformation siehe Kundenzeichnung material data see customer drawing | |
| Leergehäuse / housing MHM 7352-... | |
| TPE | |
| Code-Nr. code no. | Farbe / colour |
| 905 | Schwarz / black |

| Index index | Änderung / modification | Datum date | Name name |
|---|---|---|---|
| 2 | Hinweis hinzu | 18.12.20 | U0021483 |
| 1 | Maß 11,8 war 11,85 | 25.01.19 | U0021483 |

| | Datum date | Name name | Projektleiter project manager | MSVV 7352-003 |
|---|---|---|---|---|
| erstellt prepared | 23.05.18 | U0013643 | J.S. | |

Verteiler distributor
---
Empfänger receiver
SDH
SDW

Diese Zeichnung darf ohne unsere Genehmigung weder vervielfältigt, noch dritten Personen zugänglich gemacht werden und bleibt unser Eigentum. Zuwiderhandlung ist strafbar.
All rights strictly reserved. Reproduction or issue to third parties in any form whatever is not permitted without authority from the proprietor. Violation is punishable.

Gescannte und digital verteilte Zeichnungen benötigen zur Freigabe keine Unterschrift!
Scanned and digitally distributed drawings do not need a signature for the release!

Technische Änderungen vorbehalten!
Technical modifications will be reserved.

Beachten Sie die allgemeinen Sicherheits- und Verarbeitungshinweise für Steckverbinder und Kontakte: http://www.stocko.de/catalog-pdf/sicherheitshinweise.pdf Respect general safty and processing information for connectors and contacts: http://www.stocko.de/catalog-pdf/safety-information.pdf