Diese Zeichnung darf ohne unsere Genehmigung weder vervielfältigt, noch dritten Personen zugänglich gemacht werden und bleibt unser Eigentum. Zuwiderhandlung ist strafbar.
All rights strictly reserved. Reproduction or issue to third parties in any form whatever is not permitted without authority from the proprietor. Violation is punishable.

Gescannte und digital verteilte Zeichnungen benötigen zur Freigabe keine Unterschrift!
Scanned and digitally distributed drawings do not need a signature for the release!

Technische Änderungen vorbehalten!
Technical modifications will be reserved.

| von Stocko freigegebene Leiter: / wire approved by Stocko: 0,22 - 0,35mm² | ECO-TRONIC (RAST 2,5) Federgehäuse in Schneidklemmtechnik zum direkten und indirekten Stecken als Busverbinder<br>ECO-TRONIC (RAST 2,5) IDC housings for direct and indirect connections as daisy chain connector | Raster: / pitch: 2,5mm | Identifikator: / identification: MFVV_7235-017_A_KF | Blatt: / page: A |
|---|---|---|---|---|

Fehlende Maße und Hinweise siehe separate Kundenzeichnung
Missing dimensions and notes see separate customer drawing

STOCKO CONTACT GmbH & Co. KG

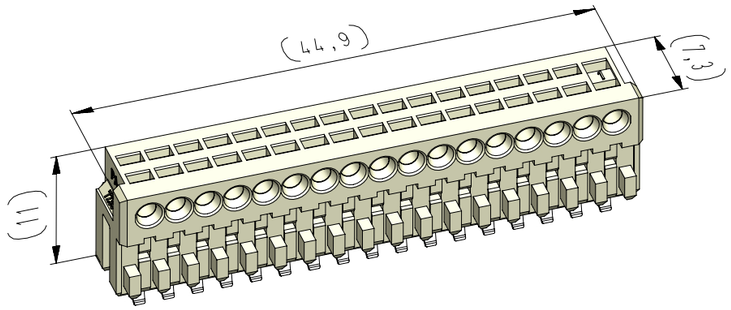


vereinfachte Darstellung einer möglichen Abart
simplified representation of possible variation

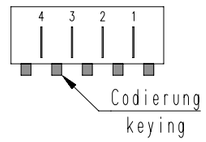


Beispiel Artikelbezeichnung :
example part description :

MFVV 7235-017-W00-CCC-0MM-NN

- NN — Farbmarkierung / colour marking "D"
- M — Farbmarkierung / colour marking "C"
- CCC — Material und Farbcode / material and colour code
- 0 — Abart / variant
- W — Kontaktcode / contact code
- 0 — Polzahl / no. of poles
- 017 — Artikel-Nr. / part no.
- 7235 — Verpackungscode / packing code
- MFVV — Alpha-Teil der Artiklbezeichnung / alpha part of the part description

| Artikelbezeichnung<br>part description | Anzahl der Kontakte<br>number of contacts | Bestückung / loading<br>17 | 16 | 15 | 14 | 13 | 12 | 11 | 10 | 9 | 8 | 7 | 6 | 5 | 4 | 3 | 2 | 1 | Gehäuserohling siehe Tabelle<br>empty housing see chart<br>MH 7210-017 | Codierungsvariante siehe Tabelle<br>keying variant see chart<br>MH 7210-017 | Bemerkung / remark |
|---|---|---|---|---|---|---|---|---|---|---|---|---|---|---|---|---|---|---|---|---|---|
| MFVV 7235-017-W00-CCC-0MM-NN | 17 | W | W | W | W | W | W | W | W | W | W | W | W | W | W | W | W | W | 00 | 00 Grundcodierung Rohling<br>basic coding empty housing | |
| MFVV 7235-017-W01-CCC-0MM-NN | 9 | W | | W | | W | | W | | W | | W | | W | | W | | W | 00 | 00 Grundcodierung Rohling<br>basic coding empty housing | teilbestückt / selectively loaded |

## -VV-

Verpackungscode / packing code

| VV | Verpackungsart / packaging | Bemerkung / remark |
|---|---|---|
| MP | Magazinpaket / magazine parcel | WN 50.225 |
| MG | Magazingroßverpackung / large magazine parcel | WN 50.225 |

## -W-

Kontaktcode / contact code

| W | Kontakt Artikel-Nr.<br>contact part no. | Material<br>material | Veredelung<br>plating | Farbkennzeichnung Kontaktcode<br>contact code colour identification<br>(nach / acc. to WN 30.62 / WN 30.83)<br>Bereich / area "A" |
|---|---|---|---|---|
| 0 | RF 8109 | CuSn | Sn | |
| Z | RF 8109.500 | | | |
| 1 | RF 8109.010 | CuSn | Au 0,8 | |
| X | RF 8109.510 | | | |
| 3 | RF 8109.030 | Cu-Legierung<br>Cu-alloy | Au 0,8 | AC (grün / green) |
| V | RF 8109.530 | | | |
| T | RF 8109.550 | CuSn | Ag 2 | Al (orange / orange) |

## -CCC-

Material und Farbcode
material and colour code

Materialinformation siehe Kundenzeichnung
material information see customer drawing

Leergehäuse / housing
MHL 7235-...-G

PA66-GF25

| Code-Nr.<br>code no. | Farbe / colour |
|---|---|
| 361 | Rot / red |
| 605 | Moosgrün / moos green |
| 905 | Schwarz / black |
| 960 | Natur / nature |

Ergänzung am Ende der Artikelbezeichnung:
appendix at the end of the part description: -G

## -MM-

Farbmarkierung / colour marking
Bereich / area "C"

Code-Nr. für Farbmarkierung siehe WN 30.83
code no. for colour marking see WN 30.83

| | |
|---|---|
| 00 | ohne Farbmarkierung<br>without colour marking |

## -NN-

Farbmarkierung / colour marking
Bereich / area "D"

Code-Nr. für Farbmarkierung siehe WN 30.83
code no. for colour marking see WN 30.83

| | |
|---|---|
| 00 | ohne Farbmarkierung<br>without colour marking |

| Verteiler<br>distributor<br>-------<br>Empfänger<br>receiver |
|---|
| SDH |
| SDW |

| Index<br>index | Änderung / modification | Datum<br>date | Name<br>name |
|---|---|---|---|
| 18 | Kontaktcode "T", "Z", "X" und "V" hinzu | 25.07.19 | U0013643 |
| 17 | Vereinfachte Darstellung geändert | 10.05.16 | U0013643 |

| | Datum<br>date | Name<br>name | Projektleiter<br>project manager | MFVV 7235-017 |
|---|---|---|---|---|
| erstellt<br>prepared | 25.09.96 | U0013713 | D.M. | |

Beachten Sie die allgemeinen Sicherheits- und Verarbeitungshinweise für Steckverbinder und Kontakte: http://www.stocko.de/catalog-pdf/safety-information.pdf Respect general safty and processing information for connectors and contacts: http://www.stocko.de/catalog-pdf/safety-information.pdf