von Stocko freigegebene Leiter: wire approved by Stocko: 0,22-0,35mm²	ECO-TRONIC (RAST 2.5) Federgehäuse in Schneidklemmtechnik zum indirekten Stecken, mit Innenverrastung ECO-TRONIC (RAST 2.5) IDC housings for indirect connections, with inside locking	Raster: / pitch: 2,5mm	Identifikator: / identification: MFVV_7236-010_A_KF	Blatt: / page: A

Fehlende Maße und Hinweise siehe separate Kundenzeichnung
Missing dimensions and notes see separate customer drawing

STOCKO CONTACT GmbH & Co. KG

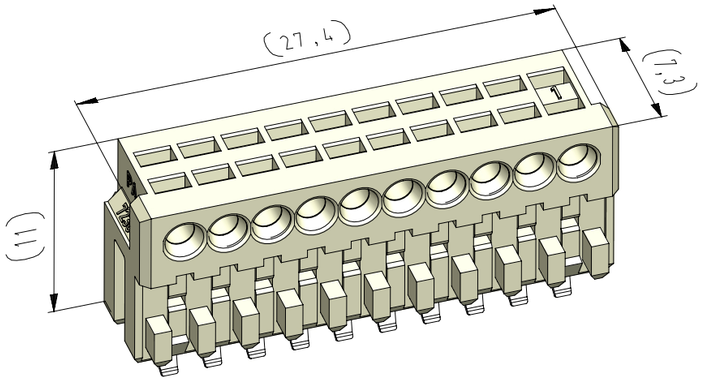

vereinfachte Darstellung einer möglichen Abart
simplified representation of possible variation

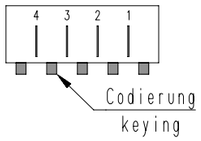

Beispiel Artikelbezeichnung :
example part description :

MFVV 7236-010-W00-CCC-0MM-NN

- NN: Farbmarkierung / colour marking "D"
- MM: Farbmarkierung / colour marking "C"
- CCC: Material und Farbcode / material and colour code
- W: Abart / variant
- 00: Kontaktcode / contact code
- 010: Polzahl / no. of poles
- 7236: Artikel-Nr. / part no.
- VV: Verpackungscode / packing code
- MFV: Alpha-Teil der Artiklbezeichnung / alpha part of the part description

(19) Ein Schneiden der Codiernocken unmittelbar neben den Innenverrastungen ist nicht zulässig!
Cutting the codings directly next to the inside lockings is not permitted!

Artikelbezeichnung part description	Anzahl der Kontakte number of contacts	Bestückung / loading 10	9	8	7	6	5	4	3	2	1	Gehäuserohling siehe Tabelle empty housing see chart MH 7210-010	Codierungsvariante siehe Tabelle keying variant see chart MH 7210-010	Bemerkung / remark
MFVV 7236-010-W00-CCC-0MM-NN	10	W	W	W	W	W	W	W	W	W	W	00	00 Grundcodierung Rohling basic coding empty housing	

-VV-

Verpackungscode / packing code

VV	Verpackungsart / packaging	Bemerkung / remark
MP	Magazinpaket / magazine parcel	WN 50.225
MG	Magazingroßverpackung / large magazine parcel	WN 50.225

-W-

Kontaktcode / contact code

W	Kontakt Artikel-Nr. contact part no.	Material material	Veredelung plating	Farbkennzeichnung Kontaktcode contact code colour identification (nach / acc. to WN 30.62 / WN 30.83) Bereich / area "A"
0	RF 8109	CuSn	Sn	
Z	RF 8109.500			
1	RF 8109.010	CuSn	Au 0,8	
X	RF 8109.510			
3	RF 8109.030	Cu-Legierung Cu-alloy	Au 0,8	AC (grün / green)
V	RF 8109.530			
T	RF 8109.550	CuSn	Ag 2	Al (orange / orange)

-CCC-

Material und Farbcode
material and colour code

Materialinformation siehe Kundenzeichnung
material data see customer drawing

Leergehäuse / housing
MHL 7236-...-G

PA66-GF25

Code-Nr. code no.	Farbe / colour
361	Rot / red
605	Moosgrün / moos green
905	Schwarz / black
960	Natur / nature

Ergänzung am Ende der Artikelbezeichnung: appendix at the end of the part description: -G

-MM-

Farbmarkierung / colour marking
Bereich / area "C"

Code-Nr. für Farbmarkierung siehe WN 30.83
code no. for colour marking see WN 30.83

00	ohne Farbmarkierung without colour marking

-NN-

Farbmarkierung / colour marking
Bereich / area "D"

Code-Nr. für Farbmarkierung siehe WN 30.83
code no. for colour marking see WN 30.83

00	ohne Farbmarkierung without colour marking

Verteiler distributor
Empfänger receiver
SDH
SDW

Index index	Änderung / modification	Datum date	Name name
19	Hinweis hinzu	10.01.22	U0013643
18	Kontaktcode "T", "Z", "X" und "V" hinzu	25.07.19	U0013643
17	Vereinfachte Darstellung geändert	20.05.16	U0013643

	Datum date	Name name	Projektleiter project manager	MFVV 7236-010
erstellt prepared	25.09.96	U0013713	D.M.	

Diese Zeichnung darf ohne unsere Genehmigung weder vervielfältigt, noch dritten Personen zugänglich gemacht werden und bleibt unser Eigentum. Zuwiderhandlung ist strafbar.
All rights strictly reserved. Reproduction or issue to third parties in any form whatever is not permitted whitout written authority from the proprietor. Violation is punishable.

Gescannte und digital verteilte Zeichnungen benötigen zur Freigabe keine Unterschrift!
Scanned and digitally distributed drawings do not need a signature for the release!

Technische Änderungen vorbehalten!
Technical modifications will be reserved.

Beachten Sie die allgemeinen Sicherheits- und Verarbeitungshinweise für Steckverbinder und Kontakte: http://www.stocko.de/catalog-pdf/safety-information.pdf
Respect general safty and processing information for connectors and contacts: http://www.stocko.de/catalog-pdf/safety-information.pdf