Diese Zeichnung darf ohne unsere Genehmigung weder vervielfältigt, noch dritten Personen zugänglich gemacht werden und bleibt unser Eigentum. Zuwiderhandlung ist strafbar. All rights strictly reserved. Reproduction or issue to third parties in any form whatever is not permitted without authority from the proprietor. Violation is punishable.

Gescannte und digital verteilte Zeichnungen benötigen zur Freigabe keine Unterschrift! Scanned and digitally distributed drawings do not need a signature for the release!

Technische Änderungen vorbehalten! Technical modifications will be reserved.

| von Stocko freigegebene Leiter: wire approved by Stocko: 0,22-0,35mm² | ECO-TRONIC (RAST 2,5) Federgehäuse in Schneidklemmtechnik, passive Leiterplatten Verrastung<br>ECO-TRONIC (RAST 2,5) IDC housings, passive PCB locking | Raster: / pitch: 2,5mm | Identifikator: / identification: MFVV_7238-005_B_KF | Blatt: / page: B |
|---|---|---|---|---|
| | | | Fehlende Maße und Hinweise siehe separate Kundenzeichnung<br>Missing dimensions and notes see separate customer drawing | STOCKO CONTACT GmbH & Co. KG |

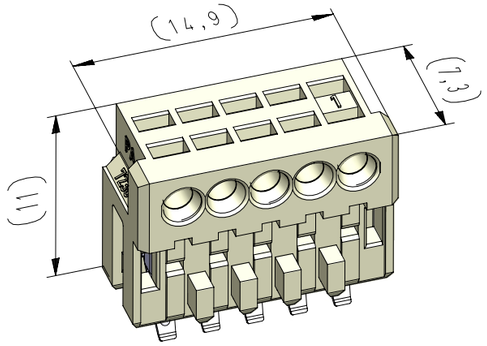


* = Sonderausführung, Codierung entspricht nicht der Normenvorgabe, mindestens ein Codiernocken muss vorhanden sein!
* = Special version, coding does not comply to the standard specification, at least one coding cam must be present!

vereinfachte Darstellung einer möglichen Abart
simplified representation of possible variation

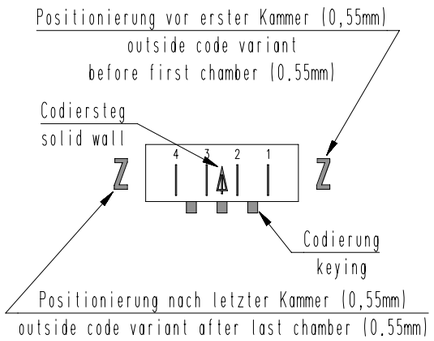


Beispiel Artikelbezeichnung :
example part description :

MFVV 7238-005-W74-CCC-0MM-NN

- NN — Farbmarkierung / colour marking "D"
- 0MM — Farbmarkierung / colour marking "C"
- CCC — Material und Farbcode / material and colour code
- W74 — Abart / variant
- W — Kontaktcode / contact code
- 005 — Polzahl / no. of poles
- 7238 — Artikel-Nr. / part no.
- MFVV — Verpackungscode / packing code
- MFVV — Alpha-Teil der Artiklbezeichnung / alpha part of the part description

| Artikelbezeichnung<br>part description | Anzahl der Kontakte<br>number of contacts | Bestückung / loading<br>5 | 4 | 3 | 2 | 1 | Gehäuserohling siehe Tabelle<br>empty housing see chart<br>MH 7210-005 | Positionierung nach letzter Kammer<br>outside code variant after last chamber<br>MH 7210-0XX B | ◬ = Codiersteg zwischen den Kammern<br>solid wall between chambers<br>MH 7210-0XX B<br>Bemerkung / remark | Positionierung vor erster Kammer<br>outside code variant before first chamber<br>MH 7210-0XX B | Codierungsvariante siehe Tabelle<br>coding peg variant see chart<br>MH 7210-005 |
|---|---|---|---|---|---|---|---|---|---|---|---|
| MFVV 7238-005-W74-CCC-0MM-NN | 5 | W | W | W | W | W | 62 | | 5 4 3 2 1<br>◬ | Z | 05 Grundcodierung Rohling<br>basic coding empty housing |
| MFVV 7238-005-W75-CCC-0MM-NN | 5 | W | W | W | W | W | 73 | | 5 4 3 2 1 | | 05 Grundcodierung Rohling<br>basic coding empty housing |
| MFVV 7238-005-W76-CCC-0MM-NN | 5 | W | W | W | W | W | 85 | | 5 4 3 2 1<br>◬ | Z | 05 Grundcodierung Rohling<br>basic coding empty housing |
| MFVV 7238-005-W77-CCC-0MM-NN * | 5 | W | W | W | W | W | 67 | Z | 5 4 3 2 1 | Z | 24 |
| MFVV 7238-005-W78-CCC-0MM-NN | 5 | W | W | W | W | W | 86 | | 5 4 3 2 1<br>◬ ◬ | | 05 Grundcodierung Rohling<br>basic coding empty housing |
| MFVV 7238-005-W79-CCC-0MM-NN | 5 | W | W | W | W | W | 87 | Z | 5 4 3 2 1<br>◬ | | 05 Grundcodierung Rohling<br>basic coding empty housing |
| MFVV 7238-005-W80-CCC-0MM-NN | 5 | W | W | W | W | W | 60 | | 5 4 3 2 1<br>◬ | | 26 |
| MFVV 7238-005-W81-CCC-0MM-NN | 4 | W | W | | W | W | 86 | | 5 4 3 2 1<br>◬ ◬<br>teilbestückt / selectively loaded | | 05 Grundcodierung Rohling<br>basic coding empty housing |
| MFVV 7238-005-W82-CCC-0MM-NN | 2 | W | | W | | | 70 | | 5 4 3 2 1<br>teilbestückt / selectively loaded | Z | 05 Grundcodierung Rohling<br>basic coding empty housing |
| MFVV 7238-005-W83-CCC-0MM-NN | 3 | W | | W | | W | 68 | | 5 4 3 2 1<br>◬<br>teilbestückt / selectively loaded | | 05 Grundcodierung Rohling<br>basic coding empty housing |
| MFVV 7238-005-W84-CCC-0MM-NN | 3 | W | | W | | W | 74 | | 5 4 3 2 1<br>◬<br>teilbestückt / selectively loaded | | 05 Grundcodierung Rohling<br>basic coding empty housing |
| MFVV 7238-005-W85-CCC-0MM-NN | 3 | W | | W | | W | 69 | Z | 5 4 3 2 1<br>◬<br>teilbestückt / selectively loaded | Z | 05 Grundcodierung Rohling<br>basic coding empty housing |
| MFVV 7238-005-W86-CCC-0MM-NN | 3 | | | | W | W | 69 | Z | 5 4 3 2 1<br>◬<br>teilbestückt / selectively loaded | Z | 05 Grundcodierung Rohling<br>basic coding empty housing |
| MFVV 7238-005-W87-CCC-0MM-NN | 3 | W | | W | | W | 63 | Z | 5 4 3 2 1<br>teilbestückt / selectively loaded | | 05 Grundcodierung Rohling<br>basic coding empty housing |

### -VV-
Verpackungscode / packing code

| VV | Verpackungsart / packaging | Bemerkung / remark |
|---|---|---|
| MP | Magazinpaket / magazine parcel | WN 50.225 |
| MG | Magazingroßverpackung / large magazine parcel | WN 50.225 |

### -W-
Kontaktcode / contact code

| W | Kontakt Artikel-Nr.<br>contact part no. | Material<br>material | Veredelung<br>plating | Farbkennzeichnung Kontaktcode<br>contact code colour identification<br>(nach / acc. to WN 30.62 / WN 30.83)<br>Bereich / area "A" |
|---|---|---|---|---|
| 0 | RF 8109 | CuSn | Sn | |
| Z | RF 8109.500 | | | |
| 1 | RF 8109.010 | CuSn | Au 0,8 | |
| X | RF 8109.510 | | | |
| 3 | RF 8109.030 | Cu-Legierung<br>Cu-alloy | Au 0,8 | AC (grün / green) |
| V | RF 8109.530 | | | |
| T | RF 8109.550 | CuSn | Ag 2 | Al (orange / orange) |
| Kundenspezifisch, nicht für Neueinrichtungen freigegeben!<br>Customer-specific, not released for new installations! | | | | |
| 4 | RF 8109.040 | CuSn | Au 0,2 | AR (dunkelbraun / dark brown) |

### -CCC-
Material und Farbcode
material and colour code

Materialinformation siehe Kundenzeichnung
material data see customer drawing

Leergehäuse / housing
MHL 7238-...-G

PA66-GF25

| Code-Nr.<br>code no. | Farbe / colour |
|---|---|
| 361 | rot / red |
| 605 | moosgrün / moos green |
| 905 | schwarz / black |
| 960 | natur / nature |

Ergänzung am Ende der Artikelbezeichnung:
appendix at the end of the part description: -G

### -MM-
Farbmarkierung / colour marking
Bereich / area "C"

Code-Nr. für Farbmarkierung siehe WN 30.83
code no. for colour marking see WN 30.83

| | |
|---|---|
| 00 | ohne Farbmarkierung<br>without colour marking |

### -NN-
Farbmarkierung / colour marking
Bereich / area "D"

Code-Nr. für Farbmarkierung siehe WN 30.83
code no. for colour marking see WN 30.83

| | |
|---|---|
| 00 | ohne Farbmarkierung<br>without colour marking |

| Index<br>index | Änderung / modification | Datum<br>date | Name<br>name |
|---|---|---|---|
| 31 | bei Kontaktcode 4 Veredelung korrigert (Au war Ag) | 06.09.23 | U0001349 |
| 30 | Bei Abart -W77- Hinweis hinzu | 20.06.22 | U0013643 |
| 29 | Kontaktcode "T", "Z", "X" und "V" hinzu | 25.07.19 | U0013643 |

| | Datum<br>date | Name<br>name | Projektleiter<br>project manager | MFVV 7238-005 |
|---|---|---|---|---|
| erstellt<br>prepared | 30.06.03 | U0013643 | D.M. | |

| Verteiler<br>distributor<br>-------<br>Empfänger<br>receiver |
|---|
| SDH |
| SDW |
| |
| |
| |
| |

Beachten Sie die allgemeinen Sicherheits- und Verarbeitungshinweise für Steckverbinder und Kontakte: http://www.stocko.de/catalog-pdf/safety-information.pdf Respect general safty and processing information for connectors and contacts: http://www.stocko.de/catalog-pdf/safety-information.pdf