Diese Zeichnung darf ohne unsere Genehmigung weder vervielfältigt, noch dritten Personen zugänglich gemacht werden und bleibt unser Eigentum. Zuwiderhandlung ist strafbar.
All rights strictly reserved. Reproduction or issue to third parties in any form whatever is not permitted without authority from the proprietor. Violation is punishable.

Gescannte und digital verteilte Zeichnungen benötigen zur Freigabe keine Unterschrift!
Scanned and digitally distributed drawings do not need a signature for the release!

Technische Änderungen vorbehalten!
Technical modifications will be reserved.

von Stocko freigegebene Leiter: / wire approved by Stocko:	ECO-TRONIC (RAST 2,5) Federgehäuse in Schneidklemmtechnik, aktive Leiterplatten Verrastung und Kammerverlust als Busverbinder ECO-TRONIC (RAST 2,5) IDC housings, active PCB locking and loss of contact as daisy chain connector	Raster: / pitch:	Identifikator: / identification:	Blatt: / page:
0,22-0,35mm²		2,5mm	MFVV_7243-003_A_KF	A

Fehlende Maße und Hinweise siehe separate Kundenzeichnung
Missing dimensions and notes see separate customer drawing

STOCKO CONTACT GmbH & Co. KG

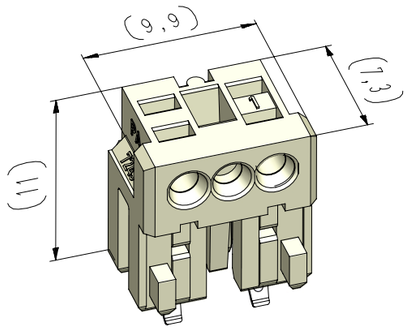

vereinfachte Darstellung
einer möglichen Abart
simplified representation
of possible variation

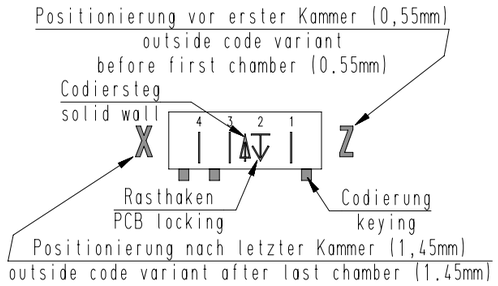

Beispiel Artikelbezeichnung :
example part description :

MFVV 7243-003-W60-CCC-0MM-NN

- NN — Farbmarkierung / colour marking "D"
- MM — Farbmarkierung / colour marking "C"
- CCC — Material und Farbcode / material and colour code
- W — Abart / variant
- 60 — Kontaktcode / contact code
- 003 — Polzahl / no. of poles
- 7243 — Artikel-Nr. / part no.
- MFVV — Verpackungscode / packing code
- MFVV — Alpha-Teil der Artiklbezeichnung / alpha part of the part description

Artikelbezeichnung part description	Anzahl der Kontakte number of contacts	Bestückung / loading 4 3 2 1	Gehäuserohling siehe Tabelle empty housing see chart MH 7210-003	Positionierung nach letzter Kammer outside code variant after last chamber MH 7210-0XX C	◭ = Codiersteg zwischen den Kammern solid wall between chambers MH 7210-0XX C Bemerkung / remark	Positionierung vor erster Kammer outside code variant before first chamber MH 7210-0XX C	Codierungsvariante siehe Tabelle coding peg variant see chart MH 7210-003
MFVV 7243-003-W60-CCC-0MM-NN	2	W ⊽ W	68		3 2 1	X	03 Grundcodierung Rohling basic coding empty housing
MFVV 7243-003-W61-CCC-0MM-NN	2	W ⊽ W	70	X	3 2 1	X	03 Grundcodierung Rohling basic coding empty housing
MFVV 7243-003-W62-CCC-0MM-NN	2	W ⊽ W	79	Z	3 2 1 ◭	Z	03 Grundcodierung Rohling basic coding empty housing
					3 2 1		
					3 2 1		
					3 2 1		
					3 2 1		
					3 2 1		
					3 2 1		
					3 2 1		
					3 2 1		
					3 2 1		
					3 2 1		
					3 2 1		
					3 2 1		

-VV-

Verpackungscode / packing code

VV	Verpackungsart / packaging	Bemerkung / remark
MP	Magazinpaket / magazine parcel	WN 50.225
MG	Magazingroßverpackung / large magazine parcel	WN 50.225

-W-

Kontaktcode / contact code

W	Kontakt Artikel-Nr. contact part no.	Material material	Veredelung plating	Farbkennzeichnung Kontaktcode contact code colour identification (nach / acc. to WN 30.62 / WN 30.83) Bereich / area "A"
0	RF 8109	CuSn	Sn	
Z	RF 8109.500			
1	RF 8109.010	CuSn	Au 0,8	
X	RF 8109.510			
3	RF 8109.030	Cu-Legierung Cu-alloy	Au 0,8	AC (grün / green)
V	RF 8109.530			
T	RF 8109.550	CuSn	Ag 2	Al (orange / orange)

-CCC-

Material und Farbcode
material and colour code

Materialinformation siehe Kundenzeichnung
material data see customer drawing

Leergehäuse / housing
MHL 7243-...-G

PA66-GF25

Code-Nr. code no.	Farbe / colour
361	rot / red
605	moosgrün / moos green
905	schwarz / black
960	natur / nature

Ergänzung am Ende der Artikelbezeichnung:
appendix at the end of the part description: -G

-MM-

Farbmarkierung / colour marking
Bereich / area "C"

Code-Nr. für Farbmarkierung siehe WN 30.83
code no. for colour marking see WN 30.83

00	ohne Farbmarkierung without colour marking

-NN-

Farbmarkierung / colour marking
Bereich / area "D"

Code-Nr. für Farbmarkierung siehe WN 30.83
code no. for colour marking see WN 30.83

00	ohne Farbmarkierung without colour marking

Bestückung / loading

⊽ = Rasthaken / PCB locking

Verteiler distributor --- Empfänger receiver
SDH
SDW

Index index	Änderung / modification	Datum date	Name name
3	Abart -W62- hinzu	01.07.24	U0013643
2	Abart -W61- hinzu	21.10.19	U0013643
1	Kontaktcode "T", "Z", "X" und "V" hinzu	25.07.19	U0013643

	Datum date	Name name	Projektleiter project manager	MFVV 7243-003
erstellt prepared	28.06.18	U0001349	D.M.	

Beachten Sie die allgemeinen Sicherheits- und Verarbeitungshinweise für Steckverbinder und Kontakte: http://www.stocko.de/catalog-pdf/safety-information.pdf
Respect general safty and processing information for connectors and contacts: http://www.stocko.de/catalog-pdf/sicherheitshinweise.pdf