Diese Zeichnung darf ohne unsere Genehmigung weder vervielfältigt, noch dritten Personen zugänglich gemacht werden und bleibt unser Eigentum. Zuwiderhandlung ist strafbar.
All rights strictly reserved. Reproduction or issue to third parties in any form whatever is not permitted whitout written authority from the proprietor. Violation is punishable.

Gescannte und digital verteilte Zeichnungen benötigen zur Freigabe keine Unterschrift!
Scanned and digitally distributed drawings do not need a signature for the release!

Technische Änderungen vorbehalten!
Technical modifications will be reserved.

| Verteiler distributor |
|---|
| Empfänger receiver |
| SDH |
| SDW |
| SCK |
| |
| |
| |
| |

| STOCKO CONTACT GmbH & Co. KG | Raster: / pitch: 2,5mm | Identifikator: / identification: MSVV_7230-006_B_KF | Blatt: / page: B |
|---|---|---|---|
| | ECO-TRONIC (RAST 2,5) Stiftwannen in Einlöttechnik, für senkrechtes Stecken<br>ECO-TRONIC (RAST 2,5) pin connectors for THT, for vertical connections | | |

Fehlende Maße und Hinweise siehe separate Kundenzeichnung
Missing dimensions and notes see separate customer drawing

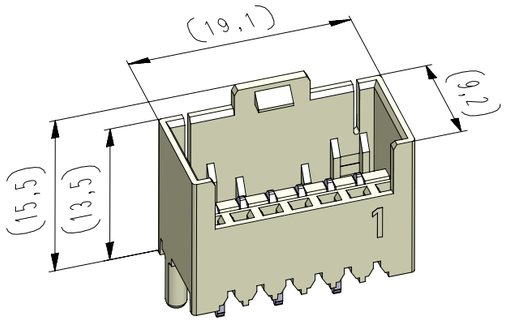


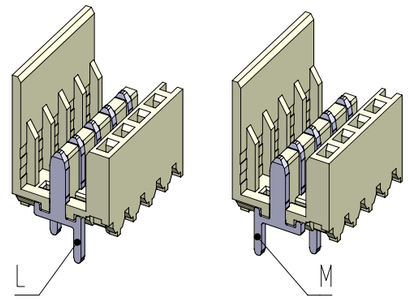


Standard Bestückung
"Dual-Line"
standard loading
"Dual-Line"

Beispiel Artikelbezeichnung:
example part description:

MSVV 7230-006-W12-CCC-000-NN

- MSVV — Alpha-Teil der Artikelbezeichnung / alpha part of the part description
- 7230 — Verpackungscode / packing code
- 006 — Artikel-Nr. / part no.
- W — Polzahl / no. of poles
- 12 — Kontaktcode / contact code
- CCC — Abart / variant
- 000 — Material und Farbcode / material and colour code
- NN — Farbmarkierung / colour marking "B"

vereinfachte Darstellung einer möglichen Abart
simplified representation of possible variation

Lochbild (Bestückungsseite)
hole pattern (components side)

Standard-Lochbild / standard hole pattern = A

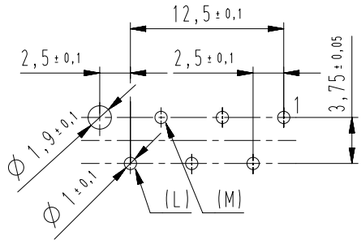


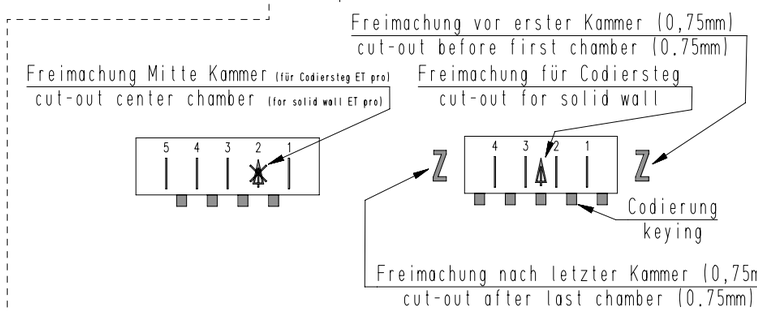


| Artikelbezeichnung<br>part description | Anzahl der Kontakte<br>number of contacts | Bestückung / loading<br>6 | 5 | 4 | 3 | 2 | 1 | Gehäuserohling siehe Tabelle<br>empty housing see chart<br>MH 7210-006 | Freimachung nach letzter Kammer<br>cut-out after last chamber<br>MH 7210-0XX D | ⚠ = Freimachung für Codiersteg zwischen den Kammern<br>cut-out for solid wall between chambers<br>MH 7210-0XX D<br>Bemerkung / remark | Freimachung vor erster Kammer<br>cut-out before first chamber<br>MH 7210-0XX D | Codierungsvariante siehe Tabelle<br>coding peg variant see chart<br>MH 7210-006 | Lochbild<br>hole patter |
|---|---|---|---|---|---|---|---|---|---|---|---|---|---|
| MSVV 7230-006-W12-CCC-000-NN | 6 | L | M | L | M | L | M | 06 | | 6 5 4 3 2 1 | | 06 | A |
| MSVV 7230-006-W13-CCC-000-NN | 6 | L | M | L | M | L | M | 05 | | 6 5 4 3 2 1 | | 05 | A |
| MSVV 7230-006-W14-CCC-000-NN | 6 | L | M | L | M | L | M | 07 | | 6 5 4 3 2 1 | | 07 | A |
| MSVV 7230-006-W15-CCC-000-NN | 6 | L | M | L | M | L | M | 09 | | 6 5 4 3 2 1 | | 09 | A |
| MSVV 7230-006-W16-CCC-000-NN | 6 | L | M | L | M | L | M | 28 | | 6 5 4 3 2 1 | | 28 | A |
| | | | | | | | | | | 6 5 4 3 2 1 | | | |
| | | | | | | | | | | 6 5 4 3 2 1 | | | |
| | | | | | | | | | | 6 5 4 3 2 1 | | | |
| | | | | | | | | | | 6 5 4 3 2 1 | | | |
| | | | | | | | | | | 6 5 4 3 2 1 | | | |
| | | | | | | | | | | 6 5 4 3 2 1 | | | |

## -VV-

Verpackungscode / packing code

| VV | Verpackungsart / packaging | Bemerkung / remark |
|---|---|---|
| LO | lose, geschüttet / slack, poured | WN 50.225 |
| EM | Einzelmagazin / single magazine | WN 50.225 |

## -W-

Kontaktcode / contact code

| W | Kontakt Artikel-Nr<br>contact part no. | Material<br>material | Veredelung<br>plating |
|---|---|---|---|
| 0 | **L** = R 6169.050<br>**M** = R 6169.050 (180° gedreht / turned) | CuZn | Sn |

## -CCC-

Material und Farbcode
material and colour code

Materialinformation siehe Kundenzeichnung
material data see customer drawing

Leergehäuse / housing: MHL 7230-...-G

PA66-GF25

| Code-Nr. / code no. | Farbe / colour |
|---|---|
| 361 | rot / red |
| 605 | moosgrün / moos green |
| 905 | schwarz / black |
| 960 | natur / nature |

Ergänzung am Ende der Artikelbezeichnung:
appendix at the end of the part description: -G

## -NN-

Farbmarkierung
colour marking
Bereich / area "B"

Code-Nr. für Farbmarkierung siehe WN 30.83
code no. for colour marking see WN 30.83

| | |
|---|---|
| 00 | ohne Farbmarkierung<br>without colour marking |

| Index<br>index | Änderung / modification | Datum<br>date | Name<br>name |
|---|---|---|---|
| 6 | Gehäuselänge reduziert | 18.01.23 | U0013643 |
| 5 | Farbcode -905- hinzu / colour code -905- added | 23.06.20 | U0001349 |
| 4 | Abart -W16- hinzu | 05.03.18 | U0013643 |

| | Datum<br>date | Name<br>name | Projektleiter<br>project manager |
|---|---|---|---|
| erstellt<br>prepared | 19.12.13 | U0013643 | D.M. |

MSVV 7230-006

Beachten Sie die allgemeinen Sicherheits- und Verarbeitungshinweise für Steckverbinder und Kontakte: http://www.stocko.de/catalog-pdf/sicherheitshinweise.pdf Respect general safty and processing information for connectors and contacts: http://www.stocko.de/catalog-pdf/safety-information.pdf