Diese Zeichnung darf ohne unsere Genehmigung weder vervielfältigt, noch dritten Personen zugänglich gemacht werden und bleibt unser Eigentum. Zuwiderhandlung ist strafbar.
All rights strictly reserved. Reproduction or issue to third parties in any form whatever is not permitted without authority from the proprietor. Violation is punishable.

Gescannte und digital verteilte Zeichnungen benötigen zur Freigabe keine Unterschrift!
Scanned and digitally distributed drawings do not need a signature for the release!

Technische Änderungen vorbehalten!
Technical modifications will be reserved.

STOCKO CONTACT GmbH & Co. KG	Raster: / pitch:	Identifikator: / identification:	Blatt: / page:
	2,5mm	MSVV_7231-011_A_KF	A
	ECO-TRONIC (RAST 2,5) Stiftwannen in Einlöttechnik, für senkrechtes Stecken ohne Rastlasche		
	ECO-TRONIC (RAST 2,5) pin connectors for THT, for vertical connections without locking latch		

Fehlende Maße und Hinweise siehe separate Kundenzeichnung
Missing dimensions and notes see separate customer drawing

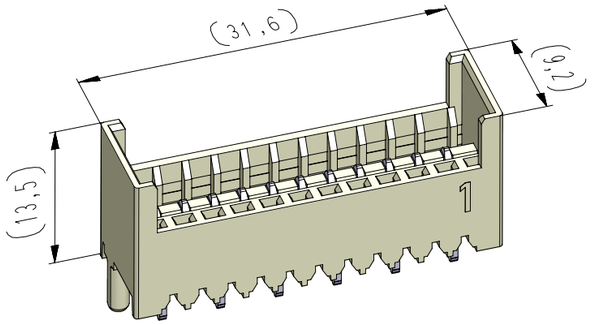

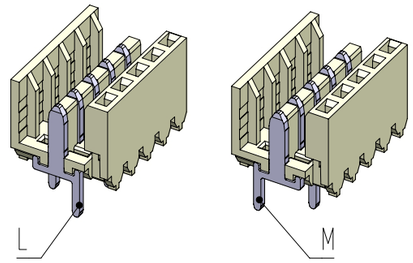

Standard Bestückung
"Dual-Line"
standard loading
"Dual-Line"

Beispiel Artikelbezeichnung:
example part description:

MSVV 7231-011-W00-CCC-000-NN

- MSVV — Alpha-Teil der Artikelbezeichnung / alpha part of the part description
- 7231 — Verpackungscode / packing code
- 011 — Artikel-Nr. / part no.
- W — Polzahl / no. of poles
- 00 — Kontaktcode / contact code
- CCC — Abart / variant
- 000 — Material und Farbcode / material and colour code
- NN — Farbmarkierung / colour marking "B"

Lochbild (Bestückungsseite)
hole pattern (components side)

Standard-Lochbild / standard hole pattern = A

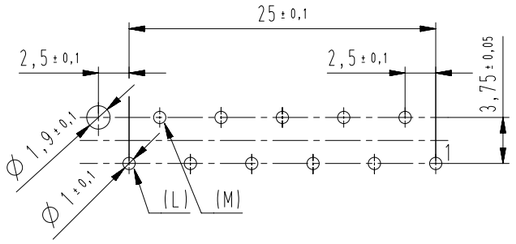

Lochbild für 250V / hole pattern for 250V = B

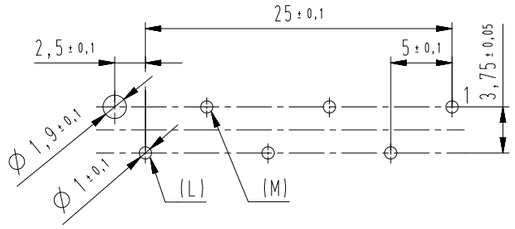

vereinfachte Darstellung
einer möglichen Abart
simplified representation
of possible variation

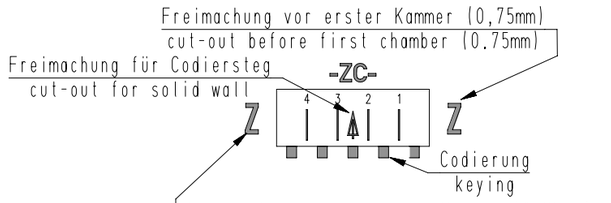

Artikelbezeichnung part description	Anzahl der Kontakte number of contacts	Bestückung / loading 11	10	9	8	7	6	5	4	3	2	1	Gehäuserohling siehe Tabelle empty housing see chart MH 7210-011	Freimachung nach letzter Kammer cut-out after last chamber MH 7210-0XX D	◬ = Freimachung für Codiersteg zwischen den Kammern cut-out for solid wall between chambers MH 7210-0XX D Bemerkung / remark	Freimachung vor erster Kammer cut-out before first chamber MH 7210-0XX D	Codierungsvariante siehe Tabelle coding peg variant see chart MH 7210-011	Lochbild hole patter
MSVV 7231-011-W00-CCC-000-NN	11	L	M	L	M	L	M	L	M	L	M	L	00		11 10 9 8 7 6 5 4 3 2 1		00	A
MSVV 7231-011-W01-CCC-000-NN	6	L		M		L		M		L		M	00		11 10 9 8 7 6 5 4 3 2 1 **teilbestückt / selectively loaded**		00	B
															11 10 9 8 7 6 5 4 3 2 1			
															11 10 9 8 7 6 5 4 3 2 1			
															11 10 9 8 7 6 5 4 3 2 1			
															11 10 9 8 7 6 5 4 3 2 1			
															11 10 9 8 7 6 5 4 3 2 1			
															11 10 9 8 7 6 5 4 3 2 1			
															11 10 9 8 7 6 5 4 3 2 1			
															11 10 9 8 7 6 5 4 3 2 1			
															11 10 9 8 7 6 5 4 3 2 1			

-VV-

Verpackungscode / packing code

VV	Verpackungsart / packaging	Bemerkung / remark
LO	lose, geschüttet / slack, poured	WN 50.225

-W-

Kontaktcode / contact code

W	Kontakt Artikel-Nr contact part no.	Material material	Veredelung plating
0	**L** = R 6169,050 **M** = R 6169,050 (180° gedreht / turned)	CuZn	Sn

-CCC-

Material und Farbcode
material and colour code

Materialinformation siehe Kundenzeichnung
material data see customer drawing

Leergehäuse / housing: MHL 7231-...-G

WN 14.0617.01 (PA66-GF25)

Code-Nr. / code no.	Farbe / colour
361	rot / red
605	moosgrün / moos green
960	natur / nature

Ergänzung am Ende der Artikelbezeichnung: appendix at the end of the part description: -G

-NN-

Farbmarkierung
colour marking
Bereich / area "B"

Code-Nr. für Farbmarkierung siehe WN 30.83
code no. for colour marking see WN 30.83

00	ohne Farbmarkierung without colour marking

Index index	Änderung / modification	Datum date	Name name
15	Gehäuselänge reduziert	18.01.23	U0013643
14	Vereinfachte Darstellung überarbeitet	20.05.16	U0013643
13	Angabe zur Freimachung war MH 7210-0XX F	03.12.15	U0013643

	Datum date	Name name	Projektleiter project manager
erstellt prepared	23.09.96	U0013713	D.M.

MSVV 7231-011

Verteiler distributor ------- Empfänger receiver
SDH
SDW
SCK

Beachten Sie die allgemeinen Sicherheits- und Verarbeitungshinweise für Steckverbinder und Kontakte: http://www.stocko.de/catalog-pdf/safety-information.pdf
Respect general safty and processing information for connectors and contacts: http://www.stocko.de/catalog-pdf/safety-information.pdf