Diese Zeichnung darf ohne unsere Genehmigung weder vervielfältigt, noch dritten Personen zugänglich gemacht werden und bleibt unser Eigentum. Zuwiderhandlung ist strafbar.
All rights strictly reserved. Reproduction or issue to third parties in any form whatever is not permitted without authority from the proprietor. Violation is punishable.

Gescannte und digital verteilte Zeichnungen benötigen zur Freigabe keine Unterschrift!
Scanned and digitally distributed drawings do not need a signature for the release!

Technische Änderungen vorbehalten!
Technical modifications will be reserved.

STOCKO CONTACT GmbH & Co. KG	Raster: / pitch:	Identifikator: / identification:	Blatt: / page:
	2,5mm	MSVV_7246-009_A_KF	A

ECO-TRONIC (RAST 2,5) Stiftwannen für SMT, für senkrechtes Stecken
ECO-TRONIC (RAST 2,5) pin connectors for SMT, for vertical connections

untolerierte Maße nach: dimensions without tolerance acc. to: DIN ISO 2768-m	Fehlende Maße und Hinweise siehe separate Kundenzeichnung Missing dimensions and notes see separate customer drawing

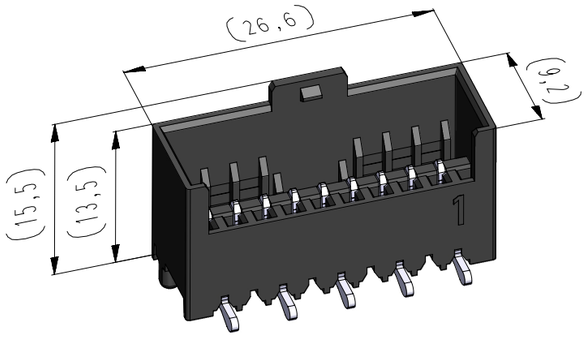

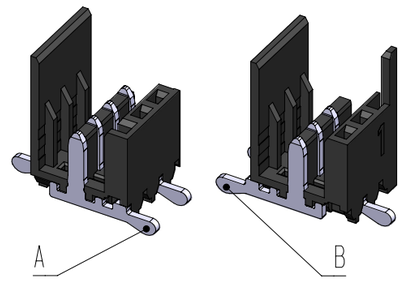

Beispiel Artikelbezeichnung:
example part description:

MSVV 7246-009-W00-CCC-000-NN

- MSVV — Alpha-Teil der Artikelbezeichnung / alpha part of the part description
- 7246 — Verpackungscode / packing code
- 009 — Artikel-Nr. / part no.
- W — Polzahl / no. of poles
- 00 — Kontaktcode / contact code
- CC — Abart / variant
- C — Material und Farbcode / material and colour code
- 000 — Farbmarkierung / colour marking "B"

vereinfachte Darstellung einer möglichen Abart
simplified representation of possible variation

Platinenlayout Ausführung / PCB layout = A

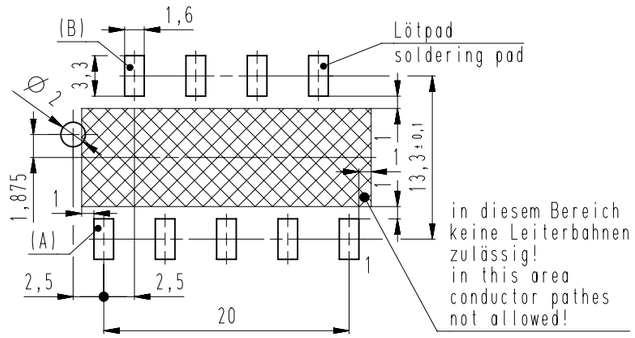

Platinenlayout für 250V / PCB layout for 250V = B

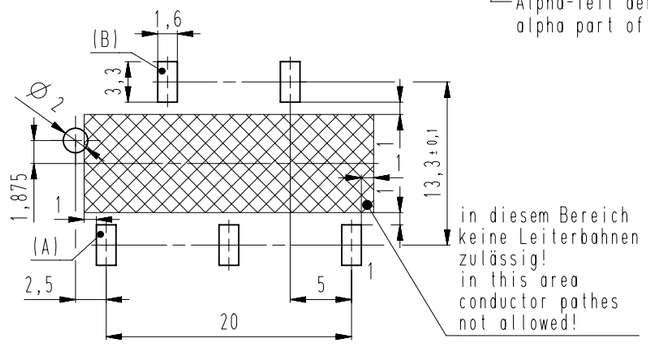

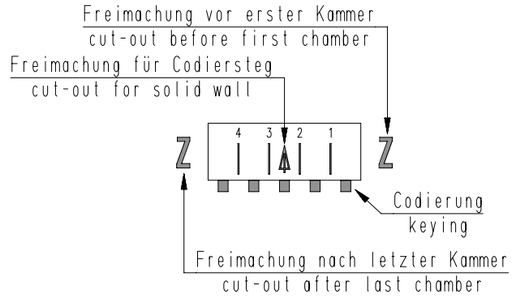

Artikelbezeichnung part description	Anzahl der Kontakte number of contacts	Bestückung / loading 9	8	7	6	5	4	3	2	1	Gehäuseohling siehe Tabelle empty housing see chart MH 7210-009	Freimachung nach letzter Kammer cut-out after last chamber MH 7210-0XX D	⚠ = Freimachung für Codiersteg zwischen den Kammern cut-out for solid wall between chambers MH 7210-0XX D — Bemerkung / remark	Freimachung vor erster Kammer cut-out before first chamber MH 7210-0XX D	Codierungsvariante siehe Tabelle coding peg variant see chart MH 7210-009	Platinenlayout PCB layout
MSVV 7246-009-W00-CCC-000-NN	9	A	B	A	B	A	B	A	B	A	00		9 8 7 6 5 4 3 2 1		00	A
MSVV 7246-009-W01-CCC-000-NN	5	A		B		A		B		A	00		9 8 7 6 5 4 3 2 1 **teilbestückt / selectively loaded**		00	B
													9 8 7 6 5 4 3 2 1			
													9 8 7 6 5 4 3 2 1			
													9 8 7 6 5 4 3 2 1			
													9 8 7 6 5 4 3 2 1			
													9 8 7 6 5 4 3 2 1			
													9 8 7 6 5 4 3 2 1			
													9 8 7 6 5 4 3 2 1			
													9 8 7 6 5 4 3 2 1			
													9 8 7 6 5 4 3 2 1			

-VV-

Verpackungscode / packing code

VV	Verpackungsart / packaging	Bemerkung / remark
EM	Einzelmagazin / single magazin	WN 50.225
BG	Blistergurt / tape and reel	WN 50.225

-W-

Kontaktcode / contact code

W	Kontakt Artikel-Nr contact part no.	Material material	Veredelung plating
0	**A** = R 6171.010 **B** = R 6171.010 (180° gedreht / turned)	CuZn	Sn

-CCC-

Material und Farbcode
material and colour code

Materialinformation siehe Kundenzeichnung material data see customer drawing	
Leergehäuse / housing: MHL 7246-...-G	
PA4T-V0-GF30	
Code-Nr. / code no.	Farbe / colour
905	schwarz / black

Ergänzung am Ende der Artikelbezeichnung: appendix at the end of the part description: -G

-NN-

Farbmarkierung
colour marking
Bereich / area "B"

Code-Nr. für Farbmarkierung siehe WN 30.83 code no. for colour marking see WN 30.83	
00	ohne Farbmarkierung without colour marking

Index index	Änderung / modification	Datum date	Name name
7	Info zu Freimachungen hinzu	24.05.23	U0013643
6	Gehäuselänge reduziert	18.01.23	U0013643
5	Abart -W01- hinzu	27.01.23	U0001349

	Datum date	Name name	Projektleiter project manager	MSVV 7246-009
erstellt prepared	01.08.07	U0013679	D.M.	

Verteiler distributor
Empfänger receiver
SDH
SDW

Beachten Sie die allgemeinen Sicherheits- und Verarbeitungshinweise für Steckverbinder und Kontakte: http://www.stocko.de/catalog-pdf/sicherheitshinweise.pdf Respect general safty and processing information for connectors and contacts: http://www.stocko.de/catalog-pdf/safety-information.pdf