Diese Zeichnung darf ohne unsere Genehmigung weder vervielfältigt, noch dritten Personen zugänglich gemacht werden und bleibt unser Eigentum. Zuwiderhandlung ist strafbar.
All rights strictly reserved. Reproduction or issue to third parties in any form whatever is not permitted without written authority from the proprietor. Violation is punishable.

Gescannte und digital verteilte Zeichnungen benötigen zur Freigabe keine Unterschrift!
Scanned and digitally distributed drawings do not need a signature for the release!

Technische Änderungen vorbehalten!
Technical modifications will be reserved.

Verteiler distributor ------- Empfänger receiver
SDH
SDW

STOCKO CONTACT GmbH & Co. KG

Raster: / pitch:	Identifikator: / identification:	Blatt: / page:
2,5mm	MSVV_7247-004_A_KF	A

ECO-TRONIC (RAST 2,5) Stiftwannen für SMT, für senkrechtes Stecken ohne Lasche
ECO-TRONIC (RAST 2,5) pin connectors for SMT, for vertical connections without locking latch

untolerierte Maße nach: dimensions without tolerance acc. to: DIN ISO 2768-m	Fehlende Maße und Hinweise siehe separate Kundenzeichnung Missing dimensions and notes see separate customer drawing

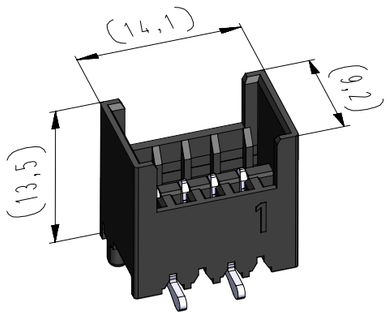

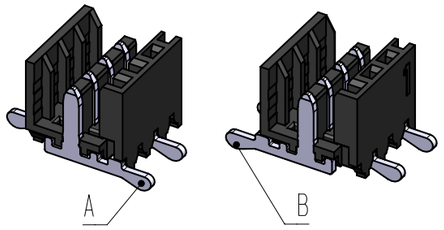

Beispiel Artikelbezeichnung:
example part description:

MSVV 7247-004-W00-CCC-000-NN

- NN: Farbmarkierung / colour marking "B"
- 000: Material und Farbcode / material and colour code
- CCC: Abart / variant
- W: Kontaktcode / contact code
- 004: Polzahl / no. of poles
- 7247: Artikel-Nr. / part no.
- MSVV: Verpackungscode / packing code
- MSVV: Alpha-Teil der Artikelbezeichnung / alpha part of the part description

Platinenlayout Ausführung / PCB layout = A

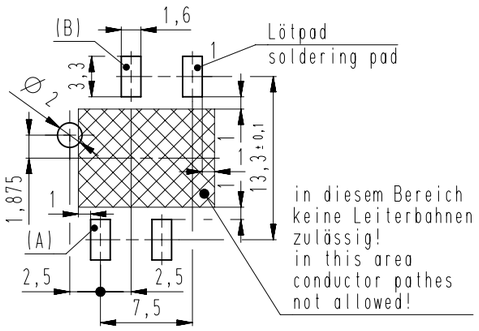

vereinfachte Darstellung einer möglichen Abart
simplified representation of possible variation

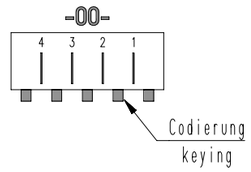

Artikelbezeichnung part description	Anzahl der Kontakte number of contacts	Bestückung / loading 4	3	2	1	Gehäuse- und Codierungsvariante housing and code variety siehe Tabelle / see chart MH 7210-004	Bemerkung / remark	Platinenlayout PCB layout
MSVV 7247-004-W00-CCC-000-NN	4	A	B	A	B	03		A
MSVV 7247-004-W01-CCC-000-NN	4	A	B	A	B	04		A
MSVV 7247-004-W02-CCC-000-NN	4	A	B	A	B	00		A
MSVV 7247-004-W03-CCC-000-NN	4	A	B	A	B	01		A

-VV-
Verpackungscode / packing code

VV	Verpackungsart / packaging	Bemerkung / remark
EM	Einzelmagazin / single magazin	WN 50.225
BG	Blistergurt / tape and reel	WN 50.225

-W-
Kontaktcode / contact code

W	Kontakt Artikel-Nr contact part no.	Material material	Veredelung plating
0	**A** = R 6171.010 **B** = R 6171.010 (180° gedreht / turned)	CuZn	Sn

-CCC-
Material und Farbcode
material and colour code

Materialinformation siehe Kundenzeichnung
material data see customer drawing

Leergehäuse / housing: MHL 7247-...-G

PA4T-V0-GF30

Code-Nr. / code no.	Farbe / colour
905	schwarz / black

Ergänzung am Ende der Artikelbezeichnung: appendix at the end of the part description: -G

-NN-
Farbmarkierung
colour marking
Bereich / area "B"

Code-Nr. für Farbmarkierung siehe WN 30.83
code no. for colour marking see WN 30.83

00	ohne Farbmarkierung without colour marking

Index index	Änderung / modification	Datum date	Name name
16	Gehäuselänge reduziert	18.01.23	U0013643
15	3D-Ansicht Darstellungsfarbe Gehäuse berichtigt	15.02.22	U0013643
14	Verpackungsart "BG" hinzu	21.01.22	U0013643

	Datum date	Name name	Projektleiter project manager
erstellt prepared	19.12.07	U0013643	D.M.

MSVV 7247-004

Beachten Sie die allgemeinen Sicherheits- und Verarbeitungshinweise für Steckverbinder und Kontakte: http://www.stocko.de/catalog-pdf/safety-information.pdf
Respect general safty and processing information for connectors and contacts: http://www.stocko.de/catalog-pdf/safety-information.pdf