Diese Zeichnung darf ohne unsere Genehmigung weder vervielfältigt, noch dritten Personen zugänglich gemacht werden und bleibt unser Eigentum. Zuwiderhandlung ist strafbar.
All rights strictly reserved. Reproduction or issue to third parties in any form whatever is not permitted without authority from the proprietor. Violation is punishable.

Gescannte und digital verteilte Zeichnungen benötigen zur Freigabe keine Unterschrift!
Scanned and digitally distributed drawings do not need a signature for the release!

Technische Änderungen vorbehalten!
Technical modifications will be reserved.

Raster: / pitch:	Identifikator: / identification:	Blatt: / page:
2,5mm	MSVV_7251-012_A_KF	A

ECO-TRONIC (RAST 2,5) Wanne vergusssicher
ECO-TRONIC (RAST 2,5) resin-sealed header

Fehlende Maße und Hinweise siehe separate Kundenzeichnung Missing dimensions and notes see separate customer drawing	untolerierte Maße nach: dimensions without tolerance acc. to: DIN ISO 2768-m

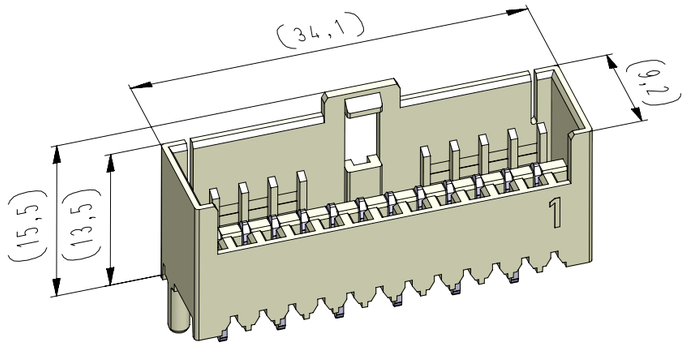

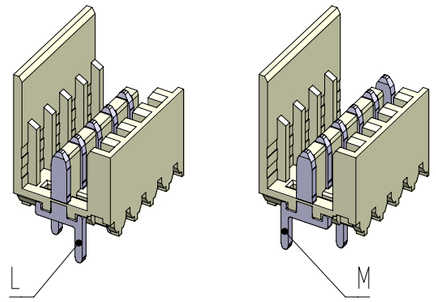

Standard Bestückung
"Dual-Line"
Standard loading
"Dual-Line"

Beispiel Artikelbezeichnung:
example designation article:

MSVV 7251-012-W00-CCC-000-NN

- Farbmarkierung / colour-marking "B"
- Material und Farbcode / material and colour-code
- Abart / variant
- Kontaktcode / contact code
- Kammerzahl / chamber amount
- Artikel-Nr. / article no.
- Verpackungscode / packing code
- Alpha-Teil der Artikelbezeichnung / alpha-part of the part description

Lochbild in der Leiterplatte von der Bestückungsseite gesehen
hole patter in printed card shown from components side

Lochbild standard / hole patter standard = A

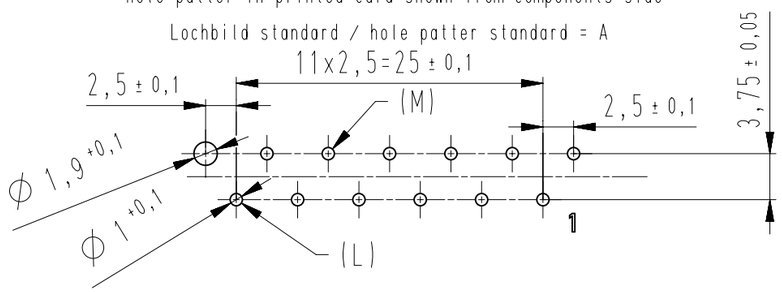

vereinfachte Darstellung
einer möglichen Abart
schematic representation
of possible variation

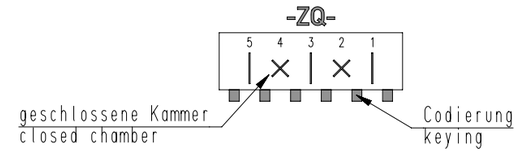

Artikelbezeichnung part description	Anzahl der Kontakte amount of contacts	Bestückung / loading × = geschlossene Kammer / closed chamber																		Gehäuserohling siehe Tabelle empty housing acc. to chart MH 7210-010	Codierungsvariante siehe Tabelle coding peg variant acc. to chart MH 7210-010	Bemerkung remark	Lochbild hole patter
									12	11	10	9	8	7	6	5	4	3	2	1				
MSVV 7251-012-W00-CCC-000-NN	12								L	M	L	M	L	M	L	M	L	M	L	M	00	00		A
MSVV 7251-012-W01-CCC-000-NN	6								×	L	×	M	×	L	×	M	×	L	×	M	ZP	00	Sonderbestückung / special loaded	--

-VV- Verpackungscode / packaging code		
VV	Verpackungsart / packaging	Bemerkung / remark
LO	lose, geschüttet / slack pouring	WN 50.225
EM	Einzelmagazin / single magazine	WN 50.225
TY	Blister / tray	WN 50.225

-W- Kontaktcode / contact code			
W	Kontakt Artikel-Nr contact designation	Material material	Veredelung refinment
0	**L** = R 6169.050 **M** = R 6169.050 (180° gedreht / turned)	CuZn	Sn

-CCC- Material und Farbcode material and colour-code	
Materialinformation siehe Kundenzeichnung material information see customer drawing	
Leergehäuse / housing: MH 7251-...	
PA66-GF25	
Code-Nr. code-no.	Farbe colour
361	Rot / red
905	schwarz / black
960	natur / nature

-NN- Farbmarkierung / colour-marking Bereich / area "B"	
Code-Nr. für Farbmarkierung siehe WN 30.83 code-no. for colour-marking see WN 30.83	
00	ohne Farbmarkierung without colour-marking

STOCKO®
STOCKO CONTACT
Ein Unternehmen der Wieland Gruppe
Entwicklung Hellenthal

Index index	Änderung / modification	Datum date	Name name
2	Gehäuselänge reduziert	18.01.23	U0013643
1	Material und Farbcode 361 hinzu	19.01.21	U0013643

	Datum date	Name name	Projektleiter project manager	MSVV 7251-012
erstellt prepared	12.04.19	U0013643	D.M.	

Verteiler distributor ------- Empfänger receiver
SDH
SDW
SCK

Beachten Sie die allgemeinen Sicherheits- und Verarbeitungshinweise für Steckverbinder und Kontakte: http://www.stocko.de/catalog-pdf/safety-information.pdf Respect general safty and processing information for connectors and contacts: http://www.stocko.de/catalog-pdf/safety-information.pdf