Von Stocko freigegebene Leiter: wire approved by Stocko:	0,22 mm² - 0,38 mm²	ECO-TRONIC (RAST 2,5) Schottdurchführung ECO-TRONIC (RAST 2,5) panel mount connector	Raster: / pitch: 2,5mm	Identifikator: / identification: MSVV_7322-008_A_KF	Blatt: / page: A

Fehlende Maße und Hinweise siehe separate Kundenzeichnung
Missing dimensions and notes see separate customer drawing

STOCKO CONTACT GmbH & Co. KG

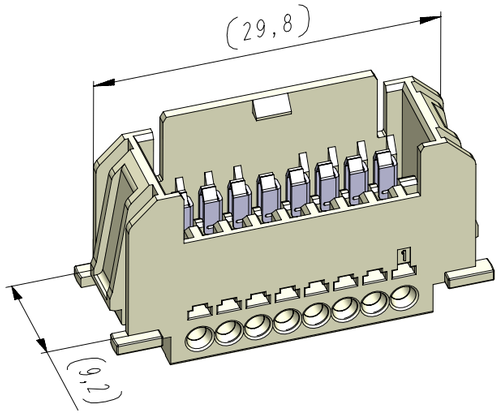

vereinfachte Darstellung einer möglichen Abart
simplified representation of possible variation

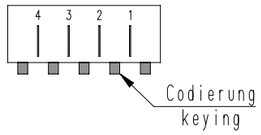

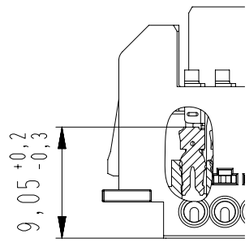

Darstellung vormontiert / representation pre-assembled

Beispiel Artikelbezeichnung:
example part description:

MSVV 7322-008-W00-CCC-000-NN

- NN: Farbmarkierung / colour marking
- CCC: Material und Farbcode / material and colour code
- 000: Abart / variant
- W00: Kontaktcode / contact code
- 008: Polzahl / no. of poles
- 7322: Artikel-Nr. / part no.
- MSVV: Verpackungscode / packing code
- MSVV: Alpha-Teil der Artikelbezeichnung / alpha part of the part description

Artikelbezeichnung part description	Anzahl der Kontakte amount of contacts	Bestückung / loading 17	16	15	14	13	12	11	10	9	8	7	6	5	4	3	2	1	Codierungsvariante Gehäuse coding peg variety empty housing siehe Tabelle / see chart: MH 7210-008	Bemerkung / remark
MSVV 7322-008-W00-CCC-000-NN	8										W	W	W	W	W	W	W	W	00	
MSVV 7322-008-W01-CCC-000-NN	6										W		W		W	W	W	W	00	teilbestückt / part-equipped
MSVV 7322-008-W02-CCC-000-NN	6										W	W		W		W	W	W	00	teilbestückt / part-equipped

-VV- Verpackungscode / packing code		
VV	Verpackungsart / packaging	Bemerkung / remark
EM	Einzelmagazin / single magazine	WN 50.226
TY	Blister / Tray	WN 50.226

-W- Kontaktcode / contact code			
W	Kontakt Artikel-Nr contact part no.	Material material	Veredelung plating
0	RVB 8259	CuSn	Sn4

-CCC- Material und Farbcode material and colour-code	
Materialinformation siehe Kundenzeichnung material data see customer drawing	
Leergehäuse / housing MH 7322-...	
PA66-GF25	
Code-Nr. code no.	Farbe / colour
960	natur / nature

-NN-	
Code-Nr. für Farbmarkierung siehe WN 30.83 code no. for colour marking see WN 30.83	
00	ohne Farbmarkierung without colour marking

Index index	Änderung / modification	Datum date	Name name
2	Abart -W02- hinzu	05.03.24	U0013643
1	Abart -W01- hinzu, Verpackungscode: TY (Blister / Tray) hinzu	10.02.17	U0001349
0	Abart -W00- hinzu	23.09.16	U0013643

	Datum date	Name name	Projektleiter project manager	MSVV 7322-008
erstellt prepared	03.12.15	U0013667	H.R.	

Verteiler distributor
Empfänger receiver
SDH
SDW
SFA

Diese Zeichnung darf ohne unsere Genehmigung weder vervielfältigt, noch dritten Personen zugänglich gemacht werden und bleibt unser Eigentum. Zuwiderhandlung ist strafbar.
All rights strictly reserved. Reproduction or issue to third parties in any form whatever is not permitted without authority from the proprietor. Violation is punishable.

Gescannte und digital verteilte Zeichnungen benötigen zur Freigabe keine Unterschrift!
Scanned and digitally distributed drawings do not need a signature for the release!

Technische Änderungen vorbehalten!
Technical modifications will be reserved.

Beachten Sie die allgemeinen Sicherheits- und Verarbeitungshinweise für Steckverbinder und Kontakte: http://www.stocko.de/catalog-pdf/safety-information.pdf
Respect general safty and processing information for connectors and contacts: http://www.stocko.de/catalog-pdf/sicherheitshinweise.pdf