Diese Zeichnung darf ohne unsere Genehmigung weder vervielfältigt, noch dritten Personen zugänglich gemacht werden und bleibt unser Eigentum. Zuwiderhandlung ist strafbar.
All rights strictly reserved. Reproduction or issue to third parties in any form whatever is not permitted without authority from the proprietor. Violation is punishable.

Gescannte und digital verteilte Zeichnungen benötigen zur Freigabe keine Unterschrift!
Scanned and digitally distributed drawings do not need a signature for the release!

Technische Änderungen vorbehalten!
Technical modifications will be reserved.

von Stocko freigegebene Leiter: / wire approved by Stocko:	S-Linx 1,27 D Federgehäuse in Schneidklemmtechnik, passive Leiterplatten Verrastung S-Linx 1.27 D IDC housings, passive PCB locking	Raster: / pitch:	Identifikator: / identification:	Blatt: / page:
0,22-0,35mm²		1,27mm	MFVV_7058-003_A_KF	A

Fehlende Maße und Hinweise siehe separate Kundenzeichnung
Missing dimensions and notes see separate customer drawing

STOCKO CONTACT GmbH & Co. KG

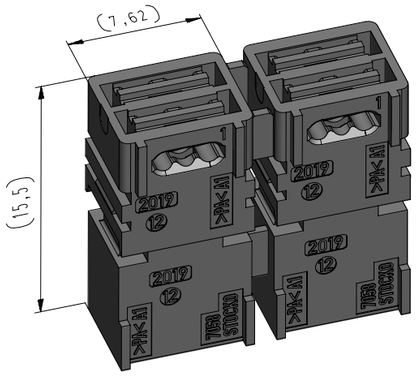

vereinfachte Darstellung
einer möglichen Abart
simplified representation
of possible variation

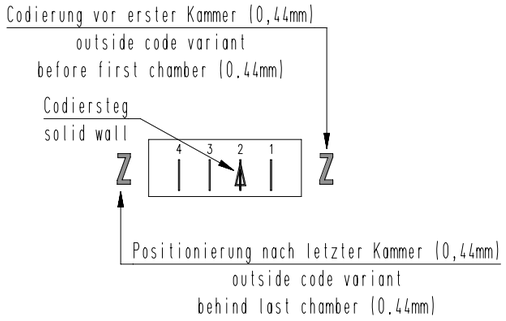

Doppelcodierwand (X) bei dieser Polzahl nicht möglich
double coding wall (X) is not possible with this number of poles

Beispiel Artikelbezeichnung :
example part description :

MFVV 7058-R03-W60-CCC

- Material und Farb-Code / material and colour code
- Abart / variant
- Kontaktcode / contact code
- Polzahl / no. of poles
- Anzahl der Gehäuse am Riegel / amount cases of the housing
- Artikel-Nr. / part no.
- Verpackungscode / packing code
- Alpha-Teil der Artiklbezeichnung / alpha part of the part description

Artikelbezeichnung part description	Anzahl der Kontakte number of contacts	Bestückung / loading 3	2	1	Gehäuserohling siehe Tabelle empty housing see chart MH 7056-R03	Positionierung nach letzter Kammer outside code variant after last chamber MH 7056-0XX	⚠ = Codiersteg auf den Kammern solid wall on chambers MH 7056-0XX Bemerkung / remark	Positionierung vor erster Kammer outside code variant before first chamber MH 7056-0XX	Deckel top
MFVV 7058-R03-W60-CCC	3	W	W	W	61	Z	3 2 1		MZ 7057-003-000
MFVV 7058-R03-W61-CCC	3	W	W	W	60	Z	3 2 1	Z	MZ 7057-003-000
							3 2 1		
							3 2 1		
							3 2 1		
							3 2 1		
							3 2 1		
							3 2 1		
							3 2 1		
							3 2 1		
							3 2 1		
							3 2 1		
							3 2 1		
							3 2 1		
							3 2 1		
							3 2 1		
							3 2 1		

-VV-

Verpackungscode / packing code

VV	Verpackungsart / packaging	Bemerkung / remark
MP	Magazinpaket / magazine parcel	WN 50.450

-W-

Kontaktcode / contact code

W	Kontakt Artikel-Nr. contact part no.	Material material	Veredelung plating	Farbkennzeichnung Kontaktcode contact code colour identification (nach / acc. to WN 30.48 / WN 30.83) Bereich / area "A"
0	RF 8383	Cu-Legierung Cu-alloy	Sn	
1	RF 8383.020 *	Cu-Legierung Cu-alloy	Au 0,8	
2	RF 8383.010	Cu-Legierung Cu-alloy	Ag 2	Al (orange / orange)

-CCC-

Material und Farbcode
material and colour code

Materialinformation siehe Kundenzeichnung
material data see customer drawing

Leergehäuse / housing
MH 7058-...

WN 14.0680.01 (PA66-GF30)

Code-Nr. code no.	Farbe / colour
905	schwarz / black
960 *	natur / nature

-R-

Anzahl der Gehäuse am Riegel
amout cases of the housing

2	2er Riegel / 2 parts bolt

* = auf Anfrage / on request

Index index	Änderung / modification	Datum date	Name name
3	MP-Verpackung hinzu / Kontakt u. Material "auf Anfrage"	28.06.22	U0001349
2	Farbe schwarz hinzugefügt	04.05.21	U0021484
1	Bei Abarten -W60- und -W61- die Rohlinge berichtigt	03.11.20	U0013643

	Datum date	Name name	Projektleiter project manager	MFVV 7058-R03
erstellt prepared	13.05.20	U0001349	J.A.	

Verteiler distributor ------- Empfänger receiver
SDH
SDW

Beachten Sie die allgemeinen Sicherheits- und Verarbeitungshinweise für Steckverbinder und Kontakte: http://www.stocko.de/catalog-pdf/safety-information.pdf
Respect general safty and processing information for connectors and contacts: http://www.stocko.de/catalog-pdf/safety-information.pdf