vormontiert
pre-assembled

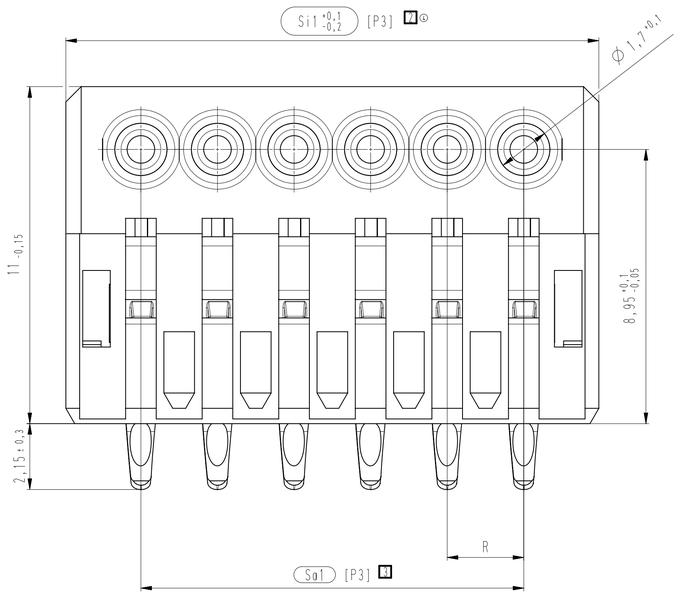

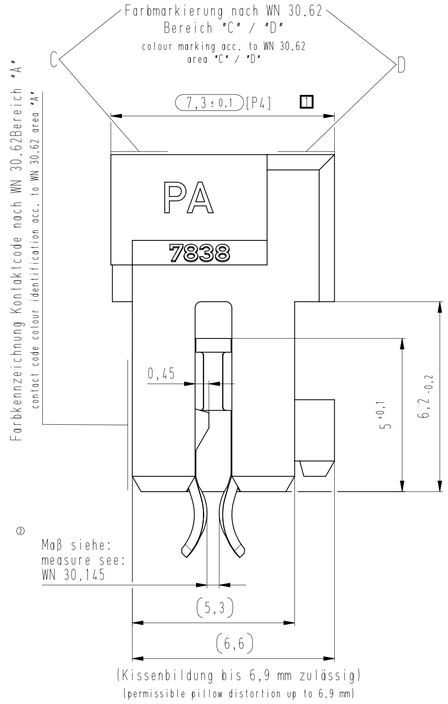

(Kissenbildung bis 6,9 mm zulässig)
(permissible pillow distortion up to 6,9 mm)

5:1

Unteransicht Leergehäuse mit Codiersteg
und geschlossener Aussenwand
down side view empty housing with coding path
and closed side wall

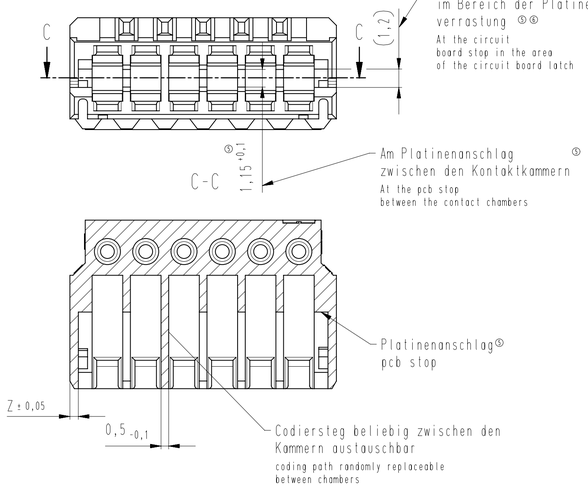

Standard PCB layout
wahlweise mit Codierung und Positionierung ein- oder beidseitig.

Aktuelle Version siehe Werknorm: WN 30.42 ②③
https://www.stocko-contact.com/zeichnungsdownload/2d-zeichnungen/ECO-TRONIC-WERKNORM/WN_30.42_KF.pdf

Codierung und Positionierung siehe
STOCKO Codiertabelle MH 7210

Standard PCB layout
optional with code and position on one or both sides.

Current version see company standard: WN 30.42
https://www.stocko-contact.com/zeichnungsdownload/2d-zeichnungen/ECO-TRONIC-WERKNORM/WN_30.42_KF.pdf

Coding and positioning are variable,
see STOCKO coding-chart MH 7210

Beispiel Artikelbezeichnung (siehe Montagetabelle):
example part description (see assembly - chart):

MFVV 7838-006-W60-CCC-0MM-NN

- NN – Farbmarkierung / colour-marking "D"
- MM – Farbmarkierung / colour-marking "C"
- CCC – Material und Farbcode / material and colour code
- W60 – Abart / variant
- 006 – Kontaktcode / contact code
- 7838 – Polzahl / no. of poles
- 7838 – Artikel-Nr. / part no.
- MFVV – Verpackungscode / packing code
- MFVV – Alpha-Teil der Artikelbezeichnung / alpha-part of the part description

Darstellung im endmontierten Zustand mit
offenen Seitenwänden und mit Codiersteg
designation in final assembled state
with open sidewalls and with coding path

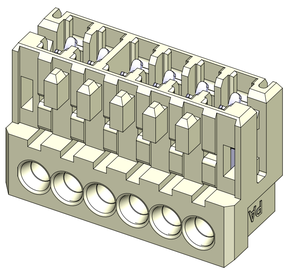

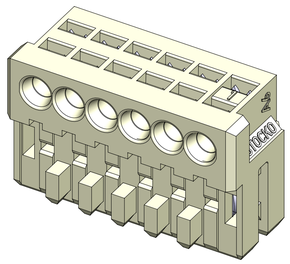

Riegel als Leergehäuse dargestellt
Bolt as empty housings represented

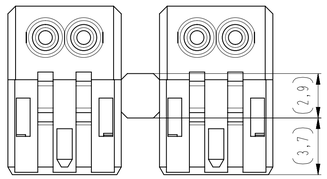

2 polig nur am 2er Riegel
two poles only at double - bar

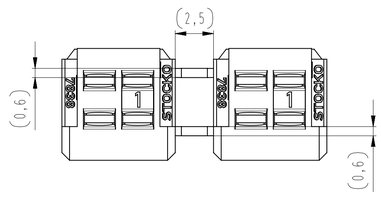

endmontiert
final assembled

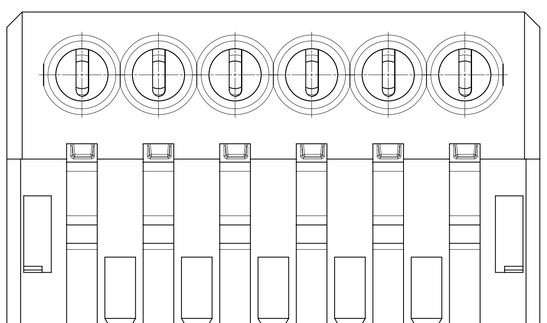

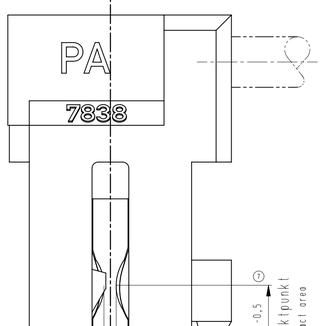

Maß v. Kontaktposition
siehe WN 30.145
mesurement and contact position
acc. to WN 30.145

A-A
Si1

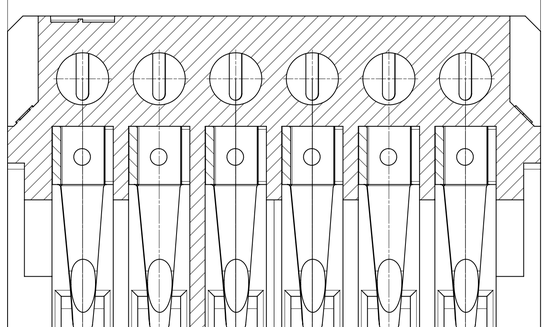

☐ = Signifikantes Merkmal "SC"
significant characteristic

[Px] = Prüfschärfe nach WN 81.01
testing accuracy acc. to WN 81.01

⬭ = Prüfmerkmal nach WN 81.01
test criteria acc. to WN 81.01

n = Polzahl / number of poles
R = Raster / grid 2,5
Sa1 = [n-1]*R
Si1 = [[n-1]*R+4,9]

n=Polzahl number of poles	A	Si1	B / Sa1	n=Polzahl number of poles	A	Si1	B / Sa1
2	7,5	7,4	2,5	12	32,5	32,4	27,5
3	10	9,9	5	13	35	34,9	30
4	12,5	12,4	7,5	14	37,5	37,4	32,5
5	15	14,9	10	15	40	39,9	35
6	17,5	17,4	12,5	16	42,5	42,4	37,5
7	20	19,9	15	17	45	44,9	40
8	22,5	22,4	17,5	18	47,5	47,4	42,5
9	25	24,9	20	19	50	49,9	45
10	27,5	27,4	22,5	20	52,5	52,4	47,5
11	30	29,9	25				

-VV- Verpackungscode / packaging code		
VV	Verpackungsart / packaging	Bemerkung / remark
MP	Magazinpaket / magazine parcel	WN 50.225
MG	Magazingroßverpackung / large magazine parcel	WN 50.225

-W- Kontaktcode / contact code				
W	Kontakt Artikel-Nr. contact part no.	Material material	Veredelung plating	Farbkennzeichnung Kontaktcode contact code colour identification (nach / acc. to WN 30.62 / WN 30.63) Bereich / area "A"
0	RF 8L10	CuSn	Sn	

-CCC- Material und Farbcode material and colour code
Bauteil glühdrahtbeständig (GWT 750 °C) Prüfung nach IEC 60695-2-11 Beurteilung nach IEC 60335-1 (Flamme kürzer 2 s)
component glow wire resistent (GWT 750 °C) testing acc. to IEC 60695-2-11 assessment acc. to IEC 60335-1 (flame less than 2 s)
Material UL-gelistet, Artikel entspricht Zulassung Material UL-listed, article conform to permission
Leergehäuse / housing MH 7838-....
PA66-GF25
Code-Nr. code no. / Farbe / colour
siehe Montagetabelle see assembly chart

-NN- Farbmarkierung / colour-marking Bereich / area "D"	
Code-Nr. für Farbmarkierung siehe WN 30.83 code-no. for colour-marking see WN 30.83	
00	ohne Farbmarkierung without colour-marking

-MM- Farbmarkierung / colour-marking Bereich / area "C"	
Code-Nr. für Farbmarkierung siehe WN 30.83 code-no. for colour-marking see WN 30.83	
00	ohne Farbmarkierung without colour-marking

Index index	Änderung modification	Datum date	Name name
7	Bemaßung Kontaktpunkt laut Norm berichtigt	30.01.23	U0013643
6	Bemaßung 1,2 als Klammermaß definiert	07.07.21	U0013615
5	Bemaßung 1,15 und Bemerkungen hinzu	25.06.21	U0013615
4	Bemaßungstext korrigiert: alt: Si1, neu: Si1 Verteiler SFA entfernt	15.06.21	U0013615
3	Angaben zur WN korrigiert	28.05.21	U0013615
	erstellt / prepared	15.11.19	U0013615

Dicke der geschlossenen Stirnwand thickness of closed side wall	Positionierschlitz der Leiterplatte positionslot for the printed board
Z 0,55 mm	0,7 mm

unbemaßte Maße dimensions without tolerance	Toleranz tolerance
0 bis/to 6	± 0,1
6 bis/to 30	± 0,2
30 bis/to 120	± 0,3
Winkel / angles	± 2°

alle Maße / all dimensions in mm

Identifikator / identificator: MFVV_7838-002-020_K
Ersatz für Zeichnung / replace for drawing: -
Maßstab / scale 10:1 (5:1)
Artikelgruppe / article group: WN 50.225
ECO-TRONIC FB
RAST 2.5
PCB mit / with t=1mm
passive locking

STOCKO CONTACT
Ein Unternehmen der Wieland Gruppe

zugehöriger Artikel dedicated article: -
Projekt-Nr. project-no.: 177120.0100
Entwicklung Hellenthal
Projekt-Leiter / controller: B.M.

Artikelbezeichnung / part description: MFVV 7838-002 bis -020
A1
Kundenzeichnung / customer drawing

Verteiler distributor
Empfänger receiver
SDH
SDW

Gesamte oder digital verteilte Zeichnungen bleiben unser Eigentum. Zweckentfremdung ist strafbar. Weitergabe an Dritte nur mit schriftlicher Genehmigung. Verletzungen werden verfolgt. Diese Zeichnung darf ohne unsere Genehmigung weder vervielfältigt, noch Dritten Personen zugänglich gemacht werden und Dritten unser Eigentum. Zuwiderhandlung ist strafbar. Wir behalten uns alle Rechte vor. Entsprechend gilt für Patentanmeldungen und Gebrauchsmustereintragungen. Wir behalten uns alle Rechte vor. Wir behalten uns alle Rechte vor. Technische Änderungen vorbehalten! Subject to technical modifications will be reserved.